TOM MILLER

Watch - 260005-2026 Model: 26-0127-05- 26-0127-06- 26-0127-07 - 26-0127-08

To set the time pull out the crown to position 1, turn to set your desired time and push back the crown to position 0

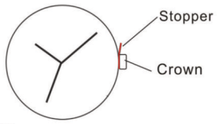

NOTICE:
To make your watch working, remove the stopper located between the watch and the crown.

Imported/Distrubuted by Storefillers
De Vlasman 16D, 6669ND Dodewaard
The Netherlands - Holandia
www.storefillers.com ©. Storefillers
All rights reserved

EN - USAGE / SAFETY INSTRUCTIONS
SAVE ALL SAFETY- AND OTHER INSTRUCTIONS FOR LATER USE!

WARNING!
LIFE HAZARD AND DANGER FOR ACCIDENTS FOR SMALL CHILDREN.

Never allow children to handle the packaging material without supervision.There is a risk of suffocation by packaging material.

WARNING! LIFE HAZARD!
Batteries can be swallowed, which can be lifethreatening. When a battery has been swallowed, medical attention must be given immediately.Never unscrew the product. Improper repairs can pose considerable dangers to the user. Have repairs carried out only by the craftsman.

Safety instructions regarding the batteries:

ATTENTION! EXPLOSION DANGER!
- Do not recharge the batteries!
- Have an empty battery removed directly from the device, there is an increased leak hazard!
- Batteries cannot be disposed of with the household waste!
- Every consumer is legally obliged, to throw away batteries correctly!
- Keep the battery away from children, do not throw the battery in the fire, do not short the battery and do not open the battery.
- At non-compliance with the instructions, the battery can run over the threshold voltage. Then there is a risk of leaks.
- If the battery has leaked into the device, ask a craftsman to take it out immediately, to prevent damage to the device!
- Avoid contact with skin, eyes and mucous membranes. In case of contact with battery acid, rinse the affected area with plenty of water and/or consult a doctor!

REPLACEMENT OF BATTERIE
Note: Have the batteries replaced in a specialist store. Prevent damage to the timepiece and let a battery replacement or a repair run exclusively by a professional. Dispose batteries environmental friendly. Do not dispose the watch through the household waste.

DISPOSAL OF THE WATCH

The packaging consists of environmentally friendly materials that you can dissipate by the local recycling services. For information about the possibilities to remove the watch after use, please contact your local authority.

The crossed-out wheelie bin symbol on batteries indicates that it is forbidden to dispose of used batteries with household waste. Batteries contain substances that are environmental pollutants and harmful to human health. The identification symbols for hazardous substances that may be present in batteries are as follows: Hg = mercury, Cd = cadmium, Pb = lead. Users are obliged to return used batteries to collection centers in their municipality or in suitable containers. This service is free of charge. In this way, legal requirements are respected, which contributes to environmental protection. It is possible to dispose of portable batteries (such as this button cell) in the appropriate containers at the point of sale.

This product is labelled with this crossed out wheel bin symbol in accordance with European Directive 2012/19/EC to indicate that it must not be disposed of with your other household waste. Due to the presence of hazardous substances, mixtures or components, electrical and electronic devices that are not subject to selective sorting are potentially dangerous to the environment and human health. Please check your local city office or waste disposal service for the return and recycling of this product.

CLEANING INSTRUCTIONS
Clean the wristwatch with a soft, dry and lint-free cloth. A glasses cleaning cloth is ideal.

WARRANTY CONDITIONS
A warranty period of 2 year applies on manufacturing defects from the date of purchase. This guarantee only applies to the timepiece,- not on the case, crown, glass, strap, rhinestones and-or the battery in the watch. The watch is not waterproof. The warranty becomes invalid in case of damage caused by accidents, misuse and-or when the mechanism is adjusted in any way. The defective watch can be re- turned to the point of sale together with this warranty certificate and the receipt.

CE MARKING

CE is a marking that indicates the product meets the health and safety requirements and environmental protection standards for products sold within the European Economic Area (EEA).

DE - GEBRAUCHS/SICHERHEITSHINWEISE
BEWAHREN SIE ALLE SICHERHEITS- UND SONSTIGEN HINWEISE FÜR DEN SPÄTEREN GEBRAUCH AUF!

WARNUNG!
LEBENS- UND UNFALLGEFAHR FÜR KLEINE KINDER.

Lassen Sie Kinder niemals unbeaufsichtigt mit dem Verpackungsmaterial hantieren. Es besteht Erstickungsgefahr durch Verpackungsmaterial.

WARNUNG! LEBENSGEFAHR!
Batterien können verschluckt werden, was lebensbedrohlich sein kann. Wenn eine Batterie verschluckt wurde, muss sofort ein Arzt aufgesucht werden.
Schrauben Sie das Produkt niemals auf. Unsachgemäße Reparaturen können erhebliche Gefahren für den Benutzer mit sich bringen. Lassen Sie Reparaturen nur vom Fachmann durchführen.

Sicherheitshinweise zu den Batterien:

ACHTUNG! EXPLOSIONSGEFAHR!
- Laden Sie die Batterien nicht wieder auf!
- Lassen Sie eine leere Batterie direkt aus dem Gerät entfernen, es besteht erhöhte Auslaufgefahr!
- Batterien dürfen nicht über den Hausmüll entsorgt werden!
- Jeder Verbraucher ist gesetzlich verpflichtet, Batterien korrekt zu entsorgen!
- Halten Sie die Batterie von Kindern fern, werfen Sie die Batterie nicht ins Feuer, schließen Sie die Batterie nicht kurz und öffnen Sie die Batterie nicht.
- Bei Nichtbeachtung der Anweisungen kann es bei der Batterie zum Übertreten der Schwellenspannung kommen. Es besteht dann die Gefahr des Auslaufens.
- •Wenn die Batterie in das Gerät ausgelaufen ist, lassen Sie sie sofort von einem Fachmann herausnehmen, um Schäden am Gerät zu vermeiden!
- Vermeiden Sie den Kontakt mit Haut, Augen und Schleimhäuten. Bei Kontakt mit Batteriesäure die betroffene Stelle mit viel Wasser ausspülen und/oder einen Arzt aufsuchen!

AUSWECHSELN DER BATTERIE
Hinweis: Lassen Sie die Batterien in einem Fachgeschäft austauschen. Vermeiden Sie Schäden am Uhrwerk und lassen Sie einen Batteriewechsel oder eine Reparatur ausschließlich von einem Fachmann durchführen. Entsorgen Sie die Batterien umweltgerecht. Entsorgen Sie die Uhr nicht über den Hausmüll.

ENTSORGUNG DER UHR

Die Verpackung besteht aus umweltfreundlichen Materialien, die Sie über die örtlichen Recyclingdienste entsorgen können. Für Informationen über die Möglichkeiten, die Uhr nach dem Gebrauch zu entsorgen, wenden Sie sich bitte an Ihre Gemeindeverwaltung.

Das Symbol der durchgestrichenen Mülltonne auf Batterien bedeutet, dass es verboten ist, gebrauchte Batterien mit dem Hausmüll zu entsorgen. Batterien enthalten Stoffe, die die Umwelt verschmutzen und für die menschliche Gesundheit schädlich sind. Die Kennzeichnungssymbole für gefährliche Stoffe, die in Batterien enthalten sein können, lauten wie folgt: Hg = Quecksilber, Cd = Cadmium, Pb = Blei. Die Nutzer sind verpflichtet, gebrauchte Batterien bei den Sammelstellen ihrer Gemeinde oder in geeigneten Behältern abzugeben. Dieser Service ist unentgeltlich. Auf diese Weise werden die gesetzlichen Vorschriften eingehalten, was zum Umweltschutz beiträgt. Es ist möglich, Gerätebatterien (wie diese Knopfzelle) in den entsprechenden Behältern an der Verkaufsstelle zu entsorgen.

Das nebenstehende Symbol einer durchgestrichenen Mülltonne auf Rädern zeigt an, dass dieses Gerät der Richtlinie 2012/19/EC unterliegt. Diese Richtlinie besagt, dass Sie dieses Gerät am Ende seiner Nutzungszeit nicht mit dem normalen Haushaltsmüll entsorgen dürfen, sondern in speziell eingerichteten Sammelstellen, Wertstoffhöfen oder Entsorgungsbetrieben abgeben müssen. Aufgrund des Vorhandenseins von gefährlichen Stoffen, Gemischen oder Komponenten können elektrische und elektronische Geräte, die nicht selektiv sortiert werden, eine Gefahr für die Umwelt und die menschliche Gesundheit darstellen. Diese Entsorgung ist für Sie kostenfrei. Schonen Sie die Umwelt und entsorgen Sie fachgerecht.

Beim Kauf eines Neugerätes haben Sie das Recht, das entsprechende Altgerät an Ihren Händler zurückzugeben. Händler von Elektro- und Elektronikgeräten mit einer Verkaufsfläche von mindestens 400 qm sowie Lebensmittelhändler mit einer Verkaufsfläche von mindestens 800 qm, die regelmäßig Elektro- und Elektronikgeräte verkaufen, sind außerdem verpflichtet, Altgeräte unentgeltlich zurückzunehmen, auch ohne dass ein Neugerät gekauft wird, wenn die Altgeräte in keiner Abmessung größer sind als 25 cm. Client Name bietet Ihnen Rücknahmemöglichkeiten direkt in den Filialen und Märkten an. Informieren Sie sich auch bei Ihrem Händler über die Rücknahmemöglichkeiten vor Ort.

Sofern Ihr Altgerät personenbezogene Daten enthält, sind Sie selbst für deren Löschung verantwortlich, bevor Sie es zurückgeben. Sofern dies ohne Zerstörung des Altgerätes möglich ist, entnehmen Sie die alten Batterien oder Akkus sowie Lampen bevor Sie das Altgerät zur Entsorgung zurückgeben und führen Sie sie einer separaten Sammlung zu. Bei fest eingebauten Akkus ist bei der Entsorgung darauf hinzuweisen, dass das Gerät einen Akku enthält. Weitere Möglichkeiten zur Entsorgung des ausgedienten Produkts erfahren Sie bei Ihrer Gemeinde- oder Stadtverwaltung.

HINWEISE ZUR REINIGUNG
Reinigen Sie die Armbanduhr mit einem weichen, trockenen und fusselfreien Tuch. Ein Brillenputztuch ist ideal.

GARANTIEBEDINGUNGEN
Es gilt eine Garantiezeit von 2 Jahren auf Fabrikationsfehler ab dem Kaufdatum. Diese Garantie gilt nur für das Uhrwerk, nicht für das Gehäuse, die Krone, das Glas, das Armband, die Strassteine und/oder die Batterie in der Uhr. Die Uhr ist nicht wasserdicht. Die Garantie erlischt bei Schäden, die durch Unfälle, unsachgemäßen Gebrauch und/oder eine Verstellung des Mechanismus verursacht wurden. Die defekte Uhr kann zusammen mit diesem Garantieschein und der Quittung an die Verkaufsstelle zurückgegeben werden.

CE-KENNZEICHNUNG

Die CE-Kennzeichnung zeigt an, dass das Produkt die Gesundheits- und Sicherheitsanforderungen sowie die Umweltschutznormen für Produkte erfüllt, die im Europäischen Wirtschaftsraum (EWR) verkauft werden.

BG - ИИНСТРУКЦИИ ЗА УПОТРЕБА / БЕЗОПАСНОСТ
ЗАПАЗЕТЕ ВСИЧКИ ИНСТРУКЦИИ ЗА БЕЗОПАСНОСТ И ДРУГИ ИНСТРУКЦИИ ЗА ПО-КЪСНА УПОТРЕБА!

ПРЕДУПРЕЖДЕНИЕ!
ОПАСНОСТ ЗА ЖИВОТА И ОПАСНОСТ ОТ ЗЛОПОЛУКИ ПРИ МАЛКИ ДЕЦА.

Никога не позволявайте на деца да боравят с опаковъчния материал без надзор. Има риск от задушаване от опаковъчния материал.

ПРЕДУПРЕЖДЕНИЕ! ОПАСНОСТ ЗА ЖИВОТА!
Батериите могат да бъдат погълнати, което може да бъде животозастрашаващо. При поглъщане на батерия трябва да се потърси незабавно медицинска помощ.
Никога не развивайте продукта. Неправилните ремонти могат да представляват значителни опасности за потребителя. Ремонтът трябва да се извършва само от специалист..

Инструкции за безопасност по отношение на батериите:

ВНИМАНИЕ! ОПАСНОСТ ОТ ЕКСПЛОЗИЯ!
- Не презареждайте батериите!
- Извадете празна батерия директно от устройството, има повишена опасност от изтичане!
- Батериите не могат да се изхвърлят заедно с битовите отпадъци!
- Всеки потребител е задължен по закон да изхвърля правилно батериите!
- Пазете батерията далече от деца, не я хвърляйте в огън, не свързвайте батерията на късо и не я отваряйте.
- При неспазване на инструкциите, батерията може да превиши праговото напрежение. Тогава има риск от течове.
- Ако батерията е изтекла в устройството, помолете специалист да я извади незабавно, за да предотвратите повреда на устройството!
- Избягвайте контакт с кожата, очите и лигавиците. В случай на контакт с киселина на батерията, изплакнете засегнатата зона обилно с вода и/или се консултирайте с лекар!

СМЕНЕТЕ БАТЕРИИТЕ В СПЕЦИАЛИЗИРАН МАГАЗИН.
Предотвратете повреда на часовника и оставете смяната на батерията или ремонтът да се извърши изключително от професионалист. Изхвърлете батериите по начин, който не замърсява околната среда. Не изхвърляйте часовника с битовите отпадъци.

ИЗХВЪРЛЯНЕ НА ЧАСОВНИКА

Опаковката се състои от екологично чисти материали, които можете да изхвърлите чрез местните служби за рециклиране. За информация относно възможностите за изхвърляне на часовника след употреба, моля, свържете се с местните власти.
Батериите съдържат вещества, които са замърсители на околната среда и вредят на човешкото здраве. Идентификационните символи за опасните вещества, които могат да се съдържат в батериите, са следните: Hg = живак, Cd = кадмий, Pb = олово. Потребителите са длъжни да връщат използваните батерии в центровете за събиране на отпадъци в своята община или в подходящи контейнери. Тази услуга е безплатна. По този начин се спазват законовите изисквания, което допринася за опазването на околната среда. Възможно е да изхвърляте преносими батерии (като тази батерия с копче) в подходящи контейнери на мястото на продажба.

Върху този продукт е поставен символ на зачертана с кръст кофа за боклук на колелца, в съответствие с Директива 2012/19/ЕС, с който се указва, че той не трябва да се обезврежда заедно с останалите битови отпадъци. Поради наличието на опасни вещества, смеси или компоненти електрическите и електронните устройства, които не подлежат на селективно сортиране, са потенциално опасни за околната среда и човешкото здраве. Моля, проверете в градската служба или в службата за обезвреждане на отпадъци на местно ниво за начина на връщане и рециклиране на този продукт.

ИНСТРУКЦИИ ЗА ПОЧИСТВАНЕ
Почиствайте ръчния часовник с мека, суха кърпа без мъх. Идеална е кърпа за почистване на очила..

ГАРАНЦИОННИ УСЛОВИЯ
За производствени дефекти се прилага гаранционен срок от 2 години от датата на закупуване. Тази гаранция важи само за часовника, а не за корпуса, коронката, стъклото, каишката, кристалите и/или батерията на часовника. Часовникът не е водоустойчив. Гаранцията става невалидна в случай на повреда, причинена от инциденти, неправилна употреба и/или когато механизмът е регулиран по някакъв начин. Дефектният часовник може да бъде върнат в магазина, откъдето е закупен, заедно с този гаранционен сертификат и касовата бележка.

CE МАРКИРОВКА

CE is a marking that indicates the CE е маркировка, която показва, че продуктът отговаря на изискванията за здраве и безопасност, както и стандартите за опазване на околната среда за продукти, продавани в рамките на Европейското икономическо пространство (ЕИП).

CZ - BEZPEČNOSTNÍ POKYNY / NÁVOD K POUŽITÍ
ULOŽTE SI VŠECHNY BEZPEČNOSTNÍ A DALŠÍ POKYNY PRO POZDĚJŠÍ POUŽITÍ!

UPOZORNĚNÍ!
LIFE HAZARD AND DANGER FOR ACCIDENTS FOR SMALL CHILDREN.

Nikdy nedovolte dětem, aby bez dozoru manipulovaly s obalovým materiálem.
Hrozí nebezpečí udušení obalovým materiále.

UPOZORNĚNÍ! OHROŽENÍ ŽIVOTA!
Může dojít k požití baterií a tím i ohrožení života. Pokud došlo k požití baterie, je nezbytné okamžitě vyhledat lékařskou pomoc. Nikdy tento výrobek neodšroubovávejte. Nevhodné opravy mohou pro uživatele představovat značné nebezpečí. Opravy by měl provádět pouze specializovaný odborník.

Bezpečnostní pokyny týkající se baterií:

ATTENTION! EXPLOSION DANGER!
- Baterie nedobíjejte!
- Vybitou baterii nechte vyjmout přímo ze zařízení, hrozí zvýšené nebezpečí vytečení!
- Baterie nevyhazujte do domovního odpadu!
- Každý spotřebitel je ze zákona povinen baterie správně zlikvidovat!
- Baterii uchovávejte mimo dosah dětí, nevhazujte ji do ohně, nezkratujte ji a ani ji neotvírejte.
- Při nedodržení pokynů může dojít k překročení prahového napětí baterie. Poté hrozí nebezpečí vytečení.
- Pokud baterie vytekla do zařízení, požádejte specializovaného odborníka, aby ji okamžitě odstranil a zabránilo se tak poškození zařízení!
- Zabraňte kontaktu s pokožkou, očima i sliznicemi. V případě kontaktu s akumulátorovou kyselinou postižené místo opláchněte dostatkem vody a/nebo vyhledejte lékařskou pomoc!

NAHRAZENÍ BATERIE
Poznámka: Baterie si nechávejte vyměňovat ve specializovaných obchodech. Předcházejte poškození hodinek a nechte výměnu baterie nebo jejich opravu provádět výhradně odborníka. Baterie likvidujte ekologickým způsobem. Hodinky nevyhazujte do domovního odpadu.

LIKVIDACE HODINEK
Obal se skládá z materiálů šetrných k životnímu prostředí, které můžete zlikvidovat prostřednictvím místních recyklačních služeb. Informace o možnostech likvidace hodinek po jejich použití získáte u příslušných místních orgánů.

Symbol přeškrtnutého odpadkového koše na bateriích znamená, že je zakázáno vyhazovat použité baterie do domovního odpadu. Baterie obsahují látky, které znečišťují životní prostředí a jsou škodlivé pro lidské zdraví. Identifikační symboly nebezpečných látek, které mohou být v bateriích přítomny, jsou následující: Hg = rtuť, Cd = kadmium, Pb = olovo. Uživatelé jsou povinni odevzdávat použité baterie do sběrných středisek ve své obci nebo do vhodných kontejnerů. Tato služba je bezplatná. Tímto způsobem jsou dodržovány zákonné požadavky, což přispívá k ochraně životního prostředí. Přenosné baterie (jako je tento knoflíkový článek) je možné odevzdat do příslušných kontejnerů v místě prodeje.

Tento výrobek je v souladu s evropskou směrnicí 2012/19/EC označen symbolem přeškrtnutého odpadkového kontejneru, který upozorňuje, že nesmí být likvidován společně s ostatním domovním odpadem. Elektrická a elektronická zařízení, která nepodléhají selektivnímu třídění, jsou kvůli přítomnosti nebezpečných látek, směsí nebo součástí potenciálně nebezpečná pro životní prostředí a lidské zdraví. Ohledně zpětného odběru a recyklace tohoto výrobku se informujte na místním městském úřadě nebo u služby pro likvidaci odpadu.

POKYNY K ČIŠTĚNÍ
Náramkové hodinky čistěte měkkou a suchou utěrkou. hadříkem, který nepouští vlákna. Hadřík na čištění brýlí je ideální.

PODMÍNKY ZÁRUKY
Na výrobní vady se uplatní záruční doba 2 roky, která běží od data koupě. Tato záruka se vztahuje pouze na hodinky, nikoli na pouzdro, korunku, sklo, řemínek, kamínky a/nebo baterii v hodinkách. Tyto hodinky nejsou voděodolné. Záruka zaniká v případě poškození způsobeného nehodou, nesprávným používáním a/nebo při jakékoli úpravě mechanismu hodinek. Vadné hodinky můžete vrátit na prodejním místě spolu s tímto záručním listem a účtenkou.

OZNAČENÍ CE

CE je označení, které prokazuje, že výrobek splňuje požadavky na ochranu zdraví a bezpečnost, jakož i normy na ochranu životního prostředí, které se vztahují na výrobky prodávané v Evropském hospodářském prostoru (EHP).

DK - BRUG / SIKKERHEDSINSTRUKTIONER
GEM ALLE SIKKERHEDS- OG ANDRE INSTRUKTIONER TIL SENERE BRUG!

ADVARSEL!
LIVSFARE OG FARE FOR ULYKKER FOR SMÅ BØRN.

Lad aldrig børn være uden opsyn med emballagematerialet. Der er risiko for kvælning af emballagematerialet.

ADVARSEL! LIVSFARE!
Batterier kan sluges, hvilket kan være livsfarligt. Hvis et batteri er blevet slugt, skal der straks søges lægehjælp.
Skru aldrig produktet af. Ukorrekt brug kan udgøre betydelige farer for brugeren. Lad kun en fagmand udføre reparationer.

Sikkerhedsanvisninger vedrørende batterier

OPMÆRKSOMHED! EKSPLOSIONSFARE!
- Batterierne må ikke genoplades!
- Et tomt batteri skal fjernes fra enheden, der er en øget lækagefare!
- Batterier må ikke bortskaffes sammen med husholdningsaffaldet!
- Enhver forbruger er juridisk forpligtet til at smide batterier ud på korrekt måde!
- Hold batteriet væk fra børn, smid ikke batteriet i ild, kortslut ikke batteriet, og åbn ikke batteriet.
- Ved manglende overholdelse af instruktionerne kan batteriet overskride tærskelspændingen. Så er der risiko for utætheder.
- Hvis batteriet er lækket ind i apparatet, skal du straks bede en fagmand om at tage det ud med det samme, for at undgå beskadigelse af apparatet!
- Undgå kontakt med hud, øjne og slimhinder. I tilfælde af kontakt med batterisyre, skyl det berørte område med rigeligt vand og/eller søg læge

UDSKIFTNING AF BATTERI
Bemærk: Batterierne skal udskiftes i en specialforretning. Undgå beskadigelse af uret og lad en batteriudskiftning eller en reparation udføre udelukkende af en fagmand. Bortskaf batterier miljøvenligt. Bortskaf ikke uret sammen med husholdningsaffaldet.

BORTSKAFFELSE AF URET
Emballagen består af miljøvenlige materialer, som du kan bortskaffe hos de lokale genbrugstjenester. For information vedrørende mulighederne for at fjerne uret efter brug, kontakt venligst din lokale myndighed.

Symbolet med den overkrydsede skraldespand på batterier viser, at det er forbudt at smide brugte batterier ud sammen med husholdningsaffaldet. Batterier indeholder stoffer, der er miljøforurenende og skadelige for menneskers sundhed. Identifikationssymbolerne for farlige stoffer, der kan være til stede i batterier, er som følger: Hg = kviksølv, Cd = cadmium, Pb = bly. Brugerne er forpligtet til at aflevere brugte batterier til indsamlingscentre i deres kommune eller i egnede beholdere. Denne service er gratis. På denne måde overholdes lovkravene, hvilket bidrager til miljøbeskyttelsen. Det er muligt at bortskaffe bærbare batterier (som f.eks. denne knapcelle) i de relevante beholdere på salgsstedet.

Dette produkt er mærket med dette overstregede skraldespandsymbol i overensstemmelse med det europæiske direktiv 2012/19/EC for at indikere, at det ikke må bortskaffes sammen med andet husholdningsaffald. På grund af tilstedeværelsen af farlige stoffer, blandinger eller komponenter er elektriske og elektroniske enheder, der ikke er genstand for selektiv sortering, potentielt farlige for miljøet og menneskers sundhed. Kontrollér venligst hos det lokale rådhus eller på genbrugspladsen for returnering og genbrug af dette produkt.

RENGØRINGSVEJLEDNING
Rengør armbåndsuret med en blød, tør og fnugfri klud. En glas pudseklud er ideel.

GARANTIBETINGELSER
Fra købsdatoen gælder en garantiperiode på 2 år for fabrikationsfejl. Denne garanti gælder kun for uret, ikke for urkassen, kronen, glas, rem, rhinsten og-eller batteriet i uret. Uret er ikke vandtæt. Garantien vil blive ugyldig i tilfælde af skader forårsaget af uheld, misbrug og/eller når mekanismen er justeret på nogen måde. Det defekte ur kan returneres til salgsstedet sammen med dette garantibevis og kvitteringen.

CE-MÆRKNING

CE er en mærkning, der angiver, at produktet opfylder sundheds- og sikkerhedskravene og miljøbeskyttelsesstandarderne for produkter, der sælges inden for Det Europæiske Økonomiske Samarbejdsområde (EØS).

EE - KASUTUS
HOIDKE KÕIK OHUTUS

HOIATUS!
ELUOHT JA ÕNNETUSOHT VÄIKESTELE LASTELE.

Ärge kunagi lubage lastel käsitseda pakkematerjali ilma järelevalveta. Pakkematerjal võib tekitada lämbumisohu.

HOIATUS! SURMAOHT!
Patareisid on võimalik alla neelata, see võib olla eluohtlik. Patarei allaneelamisel tuleb viivitamatult pöörduda tervishoiutöötaja poole. Ärge kunagi kruvige toodet lahti. Vääralt tehtud remont võib osutuda kasutaja jaoks väga ohtlikuks. Laske toodet parandada üksnes asjatundjatel.

Patareisid käsitlevad ohutusjuhised:

TÄHELEPANU! PLAHVATUSOHT!
- Ärge taaslaadige patareisid!
- Eemaldage tühi patarei kohe seadmest, kuna esineb suurem lekkeoht!
- Patareisid ei tohi visata olmejäätmete hulka!
- Õigusaktid kohustavad kõiki tarbijaid patareid õigel viisil kõrvaldama!
- Hoidke patarei laste käeulatusest väljas, ärge visake patareid tulle, ärge lühistage patareid ja ärge avage patareid.
- Juhiste mittejärgimise korral võib patarei lävepinge ületada. Sel juhul esineb lekkeoht.
- Kui patarei on seadmesse lekkinud, palu asjatundjal see viivitamatult välja võtta, et vältida seadme kahjustumist!
- Vältige kokkupuudet naha, silmade ja limaskestadega. Kokkupuutel patareihappega loputage happega kokku puutunud kohta rohke veega ja/või pidage nõu arstiga!

PATAREI VAHETAMIN
Märkus: laske patareisid vahetada sellele spetsialiseerunud teeninduses. Vältige kella kahjustamist ja laske patareisid vahetada ja seadet remontida üksnes professionaalidel. Kõrvaldage patareid keskkonnasõbralikul viisil. Ärge visake kella olmejäätmete hulka.

KÄEKELLA KÕRVALDAMINE
Pakend koosneb keskkonnasõbralikest materjalidest, mille saate kõrvaldada kohalike ringlussevõtuteenuste kaudu. Teabe saamiseks võimaluste kohta kell pärast kasutamist kõrvaldada võtke ühendust K]ohaliku omavalitsusega.

Patareidel olev läbi kriipsutatud prügikasti sümbol näitab, et kasutatud patareide kõrvaldamine koos olmejäätmetega on keelatud. Patareid sisaldavad aineid, mis on keskkonnasaasteained ja kahjulikud inimese tervisele. Patareides sisalduda võivate ohtlike ainete identifitseerimissümbolid on järgmised: Hg = elavhõbe, Cd = kaadmium, Pb = plii. Kasutajad on kohustatud tagastama kasutatud patareid oma valla kogumispunktidesse või sobivatesse konteineritesse. See teenus on tasuta. Nii järgitakse seaduslikke nõudeid, mis aitab kaasa keskkonnakaitsele. Kantavaid patareisid (nagu see nööpelement) on võimalik hävitada müügikohas sobivatesse konteineritesse.

See toode on märgistatud läbikriipsutatud prügikasti sümboliga vastavalt Euroopa direktiivile 2012/19/EC, mis näitab, et seda ei tohi visata muude olmejäätmete hulka. Ohtlike ainete, segude või osade tõttu võivad sorteerimisele mittekuuluvad elektri- ja elektroonikaseadmed olla ohtlikud keskkonnale ja inimeste tervisele. Selle toote tagastamise ja ringlussevõtu osas võtke ühendust oma kohaliku linnavalitsuse või jäätmekäitlusteenistusega.

PUHASTUSJUHISED
Puhastage käekella pehme kuiva ebemevaba lapiga. Prillipuhas-

tuslapp sobib ideaalselt.

GARANTIITINGIMUSED
Tootevigadele kehtib alates ostukuupäevast kaheaastane garantiiperiood. See garantii kehtib üksnes kellale ega hõlma korpust, nuppu, klaasi, rihma, ehiskive ja/või kellas olevat patareid. Kell ei ole veekindel. Garantii muutub kehtetuks, kui kell saab kahjustada õnnetuste või väärkasutuse tagajärjel ja/või kui mehhanismi mingil viisil reguleeritakse. Defektse kella saab tagastada müügipunkti, võttes kaasa selle garantiikirja ja kviitungi.

CE-VASTAVUSMÄRGIS

CE-vastavusmärgis näitab, et see toode vastab Euroopa Majanduspiirkonnas (EMP) müüdavatele toodetele kehtestatud tervisekaitse- ja ohutusnõuetele ning keskkonnakaitsestandarditele.

ES - INSTRUCCIONES DE USO / SEGURIDAD
GUARDE TODAS LAS INSTRUCCIONES DE SEGURIDAD Y DE OTRA ÍNDOLE PARA FUTURAS CONSULTAS!

ADVERTENCIA!
EXISTE RIESGO DE MUERTE Y PELIGRO DE ACCIDENTES EN EL CASO DE LOS NIÑOS PEQUEÑO.

Nunca permita que los niños manipulen sin vigilancia el material del embalaje.
Existe riesgo de asfixia ocasionado por el material de embalaje.

ADVERTENCIA ¡PELIGRO DE MUERTE!
Las pilas se pueden tragar, lo que puede suponer un riesgo vital. En caso de ingestión de una pila, acuda inmediatamente a un médico. No desatornille nunca el producto. Cualquier reparación inadecuada puede suponer un peligro considerable para el usuario. Confíe las reparaciones únicamente a un profesional.

Instrucciones de seguridad con respecto a las pilas:
¡ATENCIÓN! ¡PELIGRO DE EXPLOSIÓN!
- No recargue las pilas;
- Cuando se retira una pila vacía del dispositivo, existe un mayor riesgo de fuga.
- Las pilas no pueden desecharse con la basura doméstica.
- Todo consumidor está obligado por ley a desechar las pilas de forma correcta.
- Mantenga la pila fuera del alcance de los niños, no tire la pila al fuego, no provoque un cortocircuito en la pila y no la abra.
- Si no se respetan las instrucciones, la pila podría sobrepasar el voltaje umbral. En tal caso, existiría riesgo de fugas.
- Si la pila presenta fugas en el interior del dispositivo, recurra a un profesional para que la extraiga de inmediato, a fin de evitar daños en el mismo.
- Evite el contacto con la piel, los ojos y las mucosas. En caso de contacto con el ácido de la pila, aclare la zona afectada con abundante agua y consulte a un médico.

SUSTITUCIÓN DE LA PILA
Nota: Encargue el cambio de pilas a un establecimiento especializado. Evite daños en el reloj y deje que el cambio de la pila o cualquier reparación corra a cargo exclusivamente de un profesional. Deseche las pilas de forma respetuosa con el medio ambiente. No tire el reloj a la basura doméstica

ELIMINACIÓN DEL RELOJ
El embalaje está compuesto por materiales respetuosos con el medio ambiente que se pueden desechar en los servicios locales de reciclaje. Para más información sobre las posibilidades que existen para desechar el reloj después de su uso, póngase en contacto con las autoridades locales.

El símbolo del contenedor de basura tachado en las pilas indica que está prohibido tirar las pilas usadas con la basura doméstica. Las pilas contienen sustancias contaminantes para el medio ambiente y nocivas para la salud humana. Los símbolos de identificación de las sustancias peligrosas que pueden estar presentes en las pilas son los siguientes: Hg = mercurio, Cd = cadmio, Pb = plomo. Los usuarios están obligados a devolver las pilas usadas a los centros de recogida de su municipio o en contenedores adecuados. Este servicio es gratuito. De este modo, se respetan los requisitos legales, lo que contribuye a la protección del medio ambiente. Es posible desechar las pilas portátiles (como esta pila de botón) en los contenedores adecuados en el punto de venta.

Este producto está etiquetado con el símbolo de un cubo de basura tachado de acuerdo con la Directiva Europea 2012/19/EC para indicar que no puede desecharse junto con los demás residuos domésticos. Debido a su contenido en sustancias, mezclas o componentes peligrosos, los aparatos eléctricos y electrónicos que no se clasifican de forma selectiva para su reciclado son potencialmente peligrosos para el medio ambiente y la salud humana. Consulte a su Ayuntamiento o a su servicio de recogida de residuos local para la devolución y el reciclaje del producto.

INSTRUCCIONES DE LIMPIEZA
Limpie el reloj de pulsera con un paño suave, seco y sin pelusas. Lo ideal es utilizar una gamuza especial para la limpieza de gafas.

CONDICIONES DE LA GARANTÍA
Se aplicará un periodo de garantía de 2 años para cualquier defecto de fabricación a partir de la fecha de compra. Dicha garantía únicamente cubrirá al reloj, no a la caja, ni a la corona, el cristal, la correa, la pedrería engastada o la pila del reloj. El reloj no es resistente al agua. La garantía queda invalidada en caso de daños causados por accidentes, mal uso o si el mecanismo se modifica de cualquier forma. Si el reloj está defectuoso, podrá devolverse a su punto de venta junto con este certificado de garantía y el correspondiente recibo.

MARCADO CE

CE es una marca que indica que el producto cumple los requisitos de salud y seguridad y con las normas de protección del medio ambiente para los productos vendidos en el Espacio Económico Europeo (EEE)

FI - KÄYTTÖ / TÄRKEITÄ TURVALLISUUSOHJEITA
SÄILYTÄ KAIKKI TURVALLISUUS- JA MUUT OHJEET TULEVAA TARVETTA VARTEN!

VAROITUS!
PIENIIN LAPSIIN KOHDISTUVA HENGENVAARA JA LOUKKAANTUMISVAARA.

Älä koskaan anna lasten käsitellä pakkausmateriaaleja ilman valvontaa. Pakkausmateriaalit aiheuttavat tukehtumisvaaran.

VAROITUS! HENGENVAARA!
Paristot ovat nieltävissä, joka voi olla hengenvaarallista. Jos paristo on nielty, lääkäriin on otettava välittömästi yhteyttä.
Älä koskaan avaa tuotetta. Virheelliset korjaukset voivat aiheuttaa käyttäjälle huomattavia vaaratilanteita. Korjaukset saa suorittaa vain ammattihenkilön toimesta.

Paristoja koskevat turvallisuusohjeet:
HUOMIO! RÄJÄHDYSVAARA!
- Älä lataa paristoja!
- Poista tyhjä paristo suoraan laitteesta pariston vuotovaaran välttämiseksi!
- Paristoja ei saa hävittää kotitalousjätteen seassa!
- Jokaisen kuluttajan laillisena velvollisuutena on hävittää paristot oikealla tavalla!
- Säilytä paristoa lasten ulottumattomissa. Älä hävitä paristoa avotulessa, älä oikosulje pariston napoja äläkä avaa paristoa.
- Ohjeiden laiminlyönti voi aiheuttaa pariston kynnysjännitteen ylittymisen. Muussa tapauksessa voi seurauksena olla akkunesteen vuotovaara.
- Jos akkunestettä on vuotanut laitteen sisälle, pyydä ammattihenkilöä korjaamaan tilanne välittömästi laitteen vaurioitumisen välttämiseksi!
- Varo akkunesteen joutumista iholle, silmiin ja limakalvoille. Jos akkunestettä joutuu kosketukseen ylläimainittuihin kohteisiin, huuhtele altistunut kohta runsaalla määrällä vettä ja/tai ota välittömästi yhteys lääkärii

PARISTON VAIHTO
Huom.: Vaihdata paristot ammattiliikkeessä. Estä kellon vaurioituminen ja anna yksinomaan ammattihenkilön suorittaa pariston vaihto tai korjaus. Hävitä paristot ympäristöystävällisellä tavalla. Älä hävitä kelloa kotitalousjätteen seassa.

KELLON HÄVITYS
Pakkaus sisältää ympäristöystävällisiä materiaaleja, jotka voit toimittaa paikalliseen kierrätysپisteeseen. Saat lisätietoja kellon hävittämistavoista käytön jälkeen paikallisella viranomaisel.

Sisältävät aineita, jotka ovat ympäristöä saastuttavia ja ihmisten terveydelle haitallisia. Paristoissa mahdollisesti esiintyvien vaarallisten aineiden tunnussymbolit ovat seuraavat: Hg = elohopea, Cd = kadmium, Pb = lyijy. Käyttäjät ovat velvollisia palauttamaan käytetyt paristot oman kunnan keräyskeskuksiin tai sopiviin astioihin. Tämä palvelu on maksuton. Näin noudatetaan lakisääteisiä vaatimuksia, mikä edistää ympäristönsuojelua. Kannettavat paristot (kuten tämä nappiparisto) on mahdollista hävittää myyntipisteessä asianmukaisissa astioissa.

Tämä tuote on merkitty Euroopan parlamentin ja neuvoston direktiivin 2012/19/EC mukaan jäteastialla, jonka yli on vedetty rasti. Tämä erilliskeräysmerkintä tarkoittaa, että tuotetta ei saa hävittää talousjätteen mukana. Vaarallisten aineiden, seosten tai komponenttien vuoksi sähkö- ja elektroniikkalaitteet, joita ei lajitella valikoivasti, voivat olla vaarallisia ympäristölle ja ihmisten terveydelle. Tietoja tuotteen kierrättämisestä saat paikallisilta viranomaisilta tai jätehuollosta.

Den här produkten är märkt med en överkryssad soptunna i enlighet med EU-direktiv 2012/19/EC för att visa att den inte får slängas med ditt övriga hushållsavfall. P.g.a. förekomsten av farliga ämnen, blandningar eller beståndsdelar är elektriska och elektroniska produkter som inte genomgår källsortering potentiellt farliga för miljön och människors hälsa. Rådfråga ditt lokala kommunkontor eller den lokala avfallshanteringstjänsten om hur du ska återlämna och återvinna den här produkten.

PUHDISTUSOHJEET
Puhdista rannekello pehmeällä, kuivalla ja nukattomalla liinalla. Lasinpuhdistusliina on ihanteellinen tähän tarkoitukseen.

TAKUUEHDOT
Valmistusvirheille on voimassa kahden (2) vuoden takuu ostopäivästä alkaen. Tämä takuu koskee ainoastaan kelloa; takuu ei kata koteloa, kruunua, lasia, rannehihnaa, strasseja ja/tai kellon paristoa. Kello ei ole vesitiivis. Takuu raukeaa, jos vauriot ovat aiheutuneet onnettomuudesta tai väärinkäytöstä, ja/tai jos kellon mekanismia muunnellaan millä tahansa tavalla. Viallinen kello voidaan palauttaa ostopaikkaan yhdessä tämän takuutodistuksen ja ostokuitin kanssa.

CE-MERKINTÄ

CE on merkintä, joka osoittaa, että tuote täyttää Euroopan talousalueella (ETA) myytävien tuotteiden terveys- ja turvallisuusvaatimukset sekä ympäristönsuojelustandardit.

FR - INSTRUCTIONS D'UTILISATION / DE SÉCURITÉ
CONSERVEZ TOUTES LES INSTRUCTIONS DE SÉCURITÉ ET AUTRES POUR UNE UTILISATION ULTÉRIEURE !

AVERTISSEMENT !
DANGER DE MORT ET DANGER D'ACCIDENTS POUR LES ENFANTS PLUS JEUNES.

Ne permettez jamais à des enfants de manipuler le matériel d'emballage sans supervision.
Le matériel d'emballage représente un risque de suffocation.

AVERTISSEMENT! DANGER DE MORT!
Les batteries sont susceptibles d'être avalées, ce qui peut représenter un danger de mort. En cas de batterie avalée, recherchez immédiatement un avis médical.
Ne dévissez jamais le produit. Des réparations incorrectes peuvent causer des dangers considérables à l'utilisateur. Faites réparer le produit uniquement par un artisan ou spécialiste.

Instructions de sécurité concernant les batteries :
ATTENTION ! DANGER D'EXPLOSION !
- Ne rechargez pas les batteries !
- Retirez directement une batterie vide de l'appareil, car cette dernière représente un risque de fuite plus grand !
- Les batteries ne peuvent pas être éliminées avec les déchets ménagers !
- Tout consommateur est légalement tenu d'éliminer les batteries de manière adéquate !
- Conservez la batterie éloignée des enfants, ne jetez pas la batterie dans le feu, ne court-circuitez pas la batterie et n'ouvrez pas la batterie.
- Ne pas se conformer aux instructions peut entrainer un dépassement de la tension de seuil de la batterie. Un risque de fuite est alors possible.
- Si la batterie fuit dans l'appareil, demandez à un artisan ou spécialiste de la retirer immédiatement pour prévenir l'endommagement de l'appareil !
- Évitez le contact avec la peau, les yeux et les muqueuses. En cas de contact avec l'acide de batterie, rincez la zone affectée avec beaucoup d'eau et/ou consultez un médecin !

REMPLACEMENT DES BATTERIES
Remarque : faites remplacer les batteries par un professionnel d'un magasin spécialisé. Prévenez l'endommagement de la montre et faites réparer la montre ou remplacer la batterie exclusivement par un professionnel. Éliminez les batteries de manière écologique.
N'éliminez pas la montre dans les déchets ménagers

ÉLIMINATION DE LA MONTRE
L'emballage consiste en matières respectueuses de l'environnement pouvant être prises en charge par les services de recyclage des déchets locaux. Pour plus d'informations sur les possibilités de retrait de la montre après son utilisation, veuillez contacter votre autorité locale.

Le symbole de la poubelle barrée sur les piles indique qu'il est interdit de jeter les piles usagées avec les ordures ménagères. Les piles contiennent des substances polluantes pour l'environnement et nocives pour la santé humaine. Les symboles d'identification des substances dangereuses pouvant être présentes dans les piles sont les suivants : Hg = mercure, Cd = cadmium, Pb = plomb. Les utilisateurs sont tenus de rapporter les piles usagées dans les centres de collecte de leur municipalité ou dans des conteneurs appropriés. Ce service est gratuit. Les exigences légales sont ainsi respectées, ce qui contribue à la protection de l'environnement. Il est possible de jeter les piles portables (comme cette pile bouton) dans les conteneurs prévus à cet effet au point de vente.

Ce produit est étiqueté avec ce symbole de poubelle barrée conformément à la directive européenne 2012/19/EC pour indiquer qu'il ne doit pas être éliminé avec vos autres déchets ménagers. En raison de la présence de substances, de mélanges ou de composants dangereux, les appareils électriques et électroniques qui ne sont pas soumis à un tri sélectif sont potentiellement dangereux pour l'environnement et la santé humaine. Veuillez consulter votre bureau municipal local ou votre service d'élimination des déchets pour plus de détails sur le retour et le recyclage de ce produit.

LOGO TRIMAN
Ce produit est recyclable, il est soumis à un dispositif de responsabilité élargie de producteur et de collecte séparée.

INSTRUCTIONS DE NETTOYAGE
Nettoyez la montre-bracelet à l'aide d'un chiffon doux, sec et non pelucheux. Une lingette de nettoyage pour lunettes est idéale.

CONDITIONS DE GARANTIE
Une période de garantie de 2 ans s'applique aux défauts de fabrication à partir de la date d'achat. Cette garantie s'applique uniquement à la montre et non au boitier, au remontoir, au verre, au bracelet, et/ou à la batterie de la montre. La montre n'est pas étanche. La garantie n'est plus valable en cas de dommages causés par des accidents, une mauvaise utilisation et/ou lors de l'ajustement du mécanisme de quelque manière que ce soit. Il est possible de retourner la montre défectueuse au point de vente, accompagnée de ce certificat de garantie et du reç

CMARQUE CE

La marque CE indique que le produit satisfait aux exigences de santé et de sécurité et aux normes de protection environnementale des produits vendus dans l'espace économique européen (EEE).

GR - ΟΔΗΓΙΕΣ ΧΡΗΣΗΣ-ΑΣΦΑΛΕΙΑΣ
ΦΥΛΑΞΤΕ ΟΛΕΣ ΤΙΣ ΟΔΗΓΙΕΣ ΑΣΦΑΛΕΙΑΣ ΚΑΘΩΣ ΚΑΙ ΑΛΛΕΣ ΟΔΗΓΙΕΣ ΓΙΑ ΜΕΛΛΟΝΤΙΚΗ ΧΡΗΣΗ

ΠΡΟΕΙΔΟΠΟΙΗΣΗ
ΚΙΝΔΥΝΟΣ ΑΤΥΧΗΜΑΤΩΝ ΓΙΑ ΤΑ ΜΙΚΡΑ ΠΑΙΔΙΑ ΚΑΙ ΒΛΑΒΗΣ ΤΗΣ ΖΩΗΣ.

Ποτέ μην αφήνετε τα παιδιά να παίζουν με τα υλικά συσκευασίας χωρίς επιτήρηση. Υπάρχει κίνδυνος ασφυξίας από τα υλικά συσκευασίας.

ΠΡΟΕΙΔΟΠΟΙΗΣΗ! ΕΠΙΚΙΝΔΥΝΟ ΓΙΑ ΤΗΝ ΖΩΗ
Τις μπαταρίες μπορεί να τις καταπιεί κάποιος, κάτι που μπορεί να αποβεί επικίνδυνο για την ζωή του.
Όταν καταπιεί κάποιος μια μπαταρία πρέπει να του παρασχεθεί αμέσως ιατρική βοήθεια.
Ποτέ μην ξεβιδώνετε το προϊόν. Λανθασμένες επισκευές μπορούν να επιφέρουν τον ανάλογο κίνδυνο για τον χρήστη. Αφήστε να κάνει τις επισκευές μόνον κάποιος τεχνίτης.

Οδηγίες ασφαλείας σχετικά με τις μπαταρίες
ΠΡΟΣΟΧΗ! ΚΙΝΔΥΝΟΣ ΕΚΡΗΞΗΣ
- Μην επαναφορτίζετε τις μπαταρίες!
- Εάν η μπαταρία αδειάσει αφαιρέστε την αμέσως από την συσκευή, υπάρχει αυξημένος κίνδυνος διαρροής!
- Οι μπαταρίες δεν επιτρέπεται να απορρίπτονται με τα οικιακά απορρίμματα
- Κάθε καταναλωτής είναι από τον νόμο υποχρεωμένος να απορρίπτει τις μπαταρίες σωστά!
- Φυλάξτε τις μπαταρίες μακριά από τα παιδιά, μην ρίχνετε τις μπαταρίες στην φωτιά, μην κόβετε τις μπαταρίες και μην ανοίγετε τις μπαταρίες..
- Εάν δεν συμμορφώνεστε με τις οδηγίες χρήσης τότε η μπαταρία μπορεί να υπερβεί την τάση της. Τότε υπάρχει κίνδυνος διαρροής..
- Εάν η μπαταρία έχει κάνει διαρροή μέσα στην συσκευή, τότε ζητήστε από έναν τεχνίτη να την αφαιρέσει αμέσως, ώστε να προληφθεί βλάβη της συσκευής!
- Αποφύγετε την επαφή με το δέρμα, τα μάτια και τους βλεννογόνους. Στην περίπτωση επαφής με τα οξέα της μπαταρίας, ξεπλύντε την περιοχή που προσβλήθηκε με άφθονο νερό και συμβουλευθείτε έναν γιατρό!

ΑΝΤΙΚΑΤΑΣΤΑΣΗ ΤΗΣ ΜΠΑΤΑΡΙΑΣ
Σημείωση: Δώστε για αντικατάσταση τις μπαταρίες σε ειδικό κατάστημα.
Για να αποφύγετε βλάβη του ρολογιού αφήστε να κάνει την αντικατάσταση της μπαταρίας ή μια γενική επισκευή αποκλειστικά ένας επαγγελματίας.
Να απορρίπτετε τις μπαταρίες κατά τρόπο φιλικό προς το περιβάλλον. Μην απορρίπτετε το ρολόι στα οικιακά απορρίμματα

ΑΝΤΙΚΑΤΑΣΤΑΣΗ ΤΗΣ ΜΠΑΤΑΡΙΑΣ
Σημείωση: Δώστε για αντικατάσταση τις μπαταρίες σε ειδικό κατάστημα.
Για να αποφύγετε βλάβη του ρολογιού αφήστε να κάνει την αντικατάσταση της μπαταρίας ή μια γενική επισκευή αποκλειστικά ένας επαγγελματίας.
Να απορρίπτετε τις μπαταρίες κατά τρόπο φιλικό προς το περιβάλλον. Μην απορρίπτετε το ρολόι στα οικιακά απορρίμματα.

Το σύμβολο του διαγραμμένου κάδου απορριμμάτων στις μπαταρίες υποδεικνύει ότι απαγορεύεται η απόρριψη των χρησιμοποιημένων μπαταριών μαζί με τα οικιακά απορρίμματα. Οι μπαταρίες περιέχουν ουσίες που είναι περιβαλλοντικοί ρύποι και επιβλαβείς για την ανθρώπινη υγεία. Τα σύμβολα αναγνώρισης των επικίνδυνων ουσιών που ενδέχεται να υπάρχουν στις μπαταρίες είναι τα εξής Hg = υδράργυρος, Cd = κάδμιο, Pb = μόλυβδος. Οι χρήστες υποχρεούνται να επιστρέφουν τις χρησιμοποιημένες μπαταρίες στα κέντρα συλλογής του δήμου τους ή σε κατάλληλους περιέκτες. Η υπηρεσία αυτή είναι δωρεάν. Με τον τρόπο αυτό τηρούνται οι νομικές απαιτήσεις, γεγονός που συμβάλλει στην προστασία του περιβάλλοντος. Είναι δυνατή η απόρριψη των φορητών μπαταριών (όπως αυτή η μπαταρία με κουμπιά) στους κατάλληλους περιέκτες στο σημείο πώλησης.

Αυτό το προϊόν έχει επισημανθεί με το σύμβολο του διαγραμμένου τροχήλατου κάδου απορριμμάτων σύμφωνα με την οδηγία 2012/19/EC, προκειμένου να υποδηλώνεται ότι το προϊόν δεν πρέπει να απορρίπτεται με τα υπόλοιπα οικιακά απόβλητά σας. Λόγω της παρουσίας επικίνδυνων ουσιών, μειγμάτων ή συστατικών, οι ηλεκτρικές και ηλεκτρονικές συσκευές που δεν υπόκεινται σε επιλεκτική διαλογή αποβλήτων είναι δυνητικά επικίνδυνες για το περιβάλλον και την ανθρώπινη υγεία. Ενοτπίστε το τοπικό γραφείο της πόλης σας ή την υπηρεσία διάθεσης αποβλήτων για την ανάκτηση και ανακύκλωση αυτού του προϊόντος.

ΟΔΗΓΙΕΣ ΚΑΘΑΡΙΣΜΟΥ
Καθαρίστε το ρολόι με ένα μαλακό, στεγνό πανί χωρίς χνούδια. Ιδανικό είναι το πανί που χρησιμοποιούμε για τον καθαρισμό των γυαλιών.

ΟΡΟΙ ΕΓΓΥΗΣΗΣ
Η περίοδος εγγύησης 2 χρόνων ισχύει για ελαττώματα κατασκευής από την ημερομηνία αγοράς. Η παρούσα εγγύηση ισχύει μόνο για το ρολόι και όχι για την θήκη, την κορώνα, το γυαλί, το λουράκι, τα ψεύτικα διαμάντια και / ή την μπαταρία μέσα στο ρολόι. Το ρολόι δεν είναι αδιάβροχο. Η εγγύηση δεν ισχύει στην περίπτωση βλάβης που έχει προκληθεί από ατυχήματα, κακή χρήση και/ή στην περίπτωση που ο μηχανισμός έχει αλλαχθεί με οποιονδήποτε τρόπο. Το ελαττωματικό ρολόι μπορεί να επιστραφεί στο σημείο πώλησης.

TO ΧΑΡΑΚΤΗΡΙΣΤΙΚΟ CE

Το CE είναι ένα χαρακτηριστικό το οποίο δηλώνει ότι το προϊόν καλύπτει όλες τις απαιτήσεις σχετικά με την υγεία και την ασφάλεια καθώς και όλα τα απαιτούμενα για την προστασία του περιβάλλοντος ια τα προϊόντα που πωλούνται στον Ευρωπαϊκό Οικονομικό Χώρο ΕΕΑ).

HR - UPORABA / SIGURNOSNE UPUTE
SPREMITE SVE SIGURNOSNE I DRUGE UPUTE RADI NAKNADNE UPORABE!

UPOZORENJE!
OPASNO PO ŽIVOT I OPASNOST OD NEZGODA ZA MALU DJECU.

Nikada nemojte dopustiti da djeca rukuju ambalažom bez nadzora. Ambalaža može uzrokovati gušenje.

UPOZORENJE! OPASNO PO ŽIVOT!
Baterije se mogu progutati, što može biti opasno po život. Ako se baterija proguta, potrebno je odmah pružiti liječničku pomoć.
Nikada ne odvijajte proizvod. Neodgovarajući popravci mogu predstavljati značajne opasnosti za korisnika. Popravke mora obavljati samo stručna osoba.

Sigurnosne upute koje se odnose na baterije:
POZOR! OPASNOST OD EKSPLOZIJE!
- Nemojte ponovno puniti baterije!
- Praznu bateriju uklonite izravno iz uređaja, postoji povećana opasnost od curenja!
- Baterije se ne smiju odlagati s otpadom iz kućanstva!
- Svaki potrošač ima zakonsku obvezu ispravno odlagati baterije!
- Držite bateriju dalje od djece, nemojte je bacati u vatru, nemojte kratko spajati poštivari i negativan pol baterije i otvarati je.
- U slučaju nepridržavanja uputa, baterija može prijeći prag dopuštenog napona. U tom slučaju postoji opasnost od curenja.
- Ako je baterija iscurila u uređaj, zamolite stručnu osobu da je odmah ukloni kako bi se spriječilo oštećenje uređaja!
- Izbjegavajte dodir s kožom, očima i sluznicama. U slučaju dodira s kiselinom iz baterije, isperite oštećeno područje s puno vode i/ili se posavjetujte s liječnikom!

ZAMJENA BATERIJE
Napomena: zamijenite baterije u specijalističkoj trgovini. Spriječite oštećenje sata i zamjenu baterije ili popravak povjerite isključivo stručnoj osobi. Odložite baterije na način prihvatljiv za okoliš. Nemojte odlagati sat u otpad iz kućanstva

ODLAGANJE SATA
Ambalaža je izrađena od materijala prihvatljivog za okoliš koji mogu obraditi lokalne službe za recikliranje. Za informacije o mogućnostima uklanjanja sata nakon uporabe obratite se svojim lokalnim tijelima vlasti.

Simbol prekrižene kante za smeće na baterijama označava da je zabranjeno odlagati istrošene baterije s kućnim otpadom. Baterije sadrže tvari koje zagađuju okoliš i štetne su za ljudsko zdravlje. Identifikacijski simboli za opasne tvari koje mogu biti prisutne u baterijama su sljedeći: Hg = živa, Cd = kadmij, Pb = olovo. Korisnici su dužni istrošene baterije vratiti u sabirne centre u svojoj općini ili u odgovarajuće spremnike. Ova usluga je besplatna. Na taj način poštuju se zakonski zahtjevi, što doprinosi zaštiti okoliša. Prijenosne baterije (kao što je ova gumbasta ćelija) moguće je odložiti u odgovarajuće spremnike na prodajnom mjestu.

U skladu s europskom Direktivom 2012/19/EC, ovaj proizvod označen je simbolom prekrižene kante za otpad koji označuje da se kanta ne smije odlagati s drugim otpadom iz kućanstva. Zbog prisutnosti opasnih tvari, smjesa ili komponenti, električni i elektronički uređaji koji ne podliježu selektivnom razvrstavanju potencijalno su opasni za okoliš i ljudsko zdravlje. U lokalnom gradskom uredu ili u službi za odlaganje otpada raspitajte se o povratu i recikliranju ovog proizvoda.

UPUTE ZA ČIŠĆENJE
Ručni sat čistite mekom i suhom tkaninom bez dlačica. Idealna je tkanina za čišćenje stakla.

UVJETI JAMSTVA
Dvogodišnje jamstveno razdoblje primjenjuje se na tvorničke nedostatke od dana kupnje. Ovo se jamstvo primjenjuje samo na sat, ne na kućište, krunicu, staklo, remen, dekor od kamenčića i/ii bateriju sata. Sat nije vodootporan. Jamstvo postaje nevažeće u slučaju da je oštećenje uzrokovano nezgodama, pogrešnom uporabom i/ili kad se obavlja bilo kakva prilagodba mehanizma. Neispravan sat može se vratiti na prodajno mjesto zajedno s potvrdom o jamstvu i računom.

OZNAKA CE

CE je oznaka kojom se naznačava da proizvod ispunjava zdravstvene i sigurnosne zahtjeve i standarde o zaštiti okoliša za proizvode koji se prodaju u okviru Europskog gospodarskog prostora (EGP).

HU - HASZNÁLATI/BIZTONSÁGI UTASÍTÁSOK
ÖRIZZEN MEG MINDEN BIZTONSÁGI ÉS EGYÉB UTASÍTÁST KÉSŐBBI HASZNÁLAT CÉLJÁBÓL!

FIGYELMEZTETÉS!
KISGYERMEKEK SZÁMÁRA ÉLETVESZÉLY ÉS BALESETVESZÉLY

Soha ne hagyja gyermekét felügyelet nélkül kibontani a csomagolást. A csomagolás anyaga fulladást okozhat.

FIGYELMEZTETÉS! ÉLETVESZÉLY!
Az elemek lenyelhetők, ami életveszélyes lehet. Ha lenyelte az elemet, azonnal hívjon orvost.
Soha ne csavarozza szét a terméket. A szakszerűtlen javítás jelentős veszélyt okozhat a felhasználóra nézve. A javításokat csakis szakember végezze el.

Az elemmel kapcsolatos biztonsági előírások
ATTENTION! EXPLOSION DANGER!
- Ne töltse fel újra az elemeket!
- A használt elemet azonnal távolítsa el az eszközből, az elem szivárgásveszélye fokozottan fennáll!
- Az elemeket ne dobja a háztartási hulladék közé!
- Minden fogyasztónak törvényi kötelezettsége az elemek helyes módon hulladékként való eltávolítása!
- Gyermekektől tartsa távol az elemet, ne dobja az elemet tűzbe, ne rövidítse le az elemet, valamint ne nyissa fel az elemet.
- Az utasítások be nem tartása esetén az elem túlléphet a küszöbfeszültséget. Ennek folytán fennállhat a szivárgásveszély.
- Ha az elem tartalma beleszivárgott az eszközbe, kérjen szakembert ennek eltávolításához az eszköz károsodásának elkerülése végett!
- Kerülje el a bőrrel, szemmel, vagy nyálkahártyával való érintkezést. Amennyiben a savval érintkezett, bő vízzel öblítse le az érintett területet, és/vagy forduljon orvoshoz!

ELEMCSERE
Figyelem: az elemeket szaküzletben cseréltesse ki. Kerülje el az időmérő sérülését, és az elemcserét vagy a javítást kizárólag szakember végezze.
Az elemeket környezetbarát módon dobja ki. Az órát ne a háztartási hulladék közé dobja ki.

AZ ÓRA KIDOBÁSA
A csomagolás környezetbarát anyagokból áll, amelyeket a helyi újrahasznosító szolgálatoknál tud leadni. Az óra használat utáni eltávolításának lehetőségeiről érdeklődjön a helyi hatóságnál.

Az elemeken található áthúzott kuka szimbólum azt jelzi, hogy a használt elemeket tilos a háztartási hulladékkal együtt elhelyezni. Az elemek olyan anyagokat tartalmaznak, amelyek környezetszennyező és az emberi egészségre káros anyagok. Az akkumulátorokban esetlegesen jelen lévő veszélyes anyagok azonosító szimbólumai a következők: Hg = higany, Cd = kadmium, Pb = ólom. A felhasználók kötelesek a használt elemeket a településükön található gyűjtőközpontokba vagy megfelelő tárolóedényekben visszavinni. Ez a szolgáltatás ingyenes. Ily módon betartják a jogszabályi előírásokat, ami hozzájárul a környezetvédelemhez. A hordozható elemeket (mint például ezt a gombelemet) az eladás helyén a megfelelő tartályokban lehet ártalmatlanítani.

A 2012/19/EC irányelvvel összhangban ennek a terméknek a címkéje egy áthúzott kerekes hulladékgyűjtőt ábrázol, amit azt jelzi, hogy a termék nem kerülhet a háztartási hulladék közé. A szelektív válogatásnak alá nem vetett elektromos és elektronikus készülékek a veszélyes anyagok, keverékek vagy alkotóelemek miatt potenciálisan veszélyesek lehetnek a környezetre és az emberi egészségre. A jelen termék leadásával és újrahasznosításával kapcsolatban érdeklődjön helyi önkormányzatánál, vagy hulladékgazdálkodási szolgáltatójánál.

TISZTÍTÁSI ÚTMUTATÓ
A karórát puha, száraz és szöszmentes ruhával tisztítsa. A szemüvegtisztító kendő ideális.

GARANCIA FELTÉTELEK
A gyártási hibákra a vásárlás napjától számított 2 év garancia érvényes. Ez a garancia csak az órára vonatkozik, a tokra, a koronára, az üvegre, a szíjra, a strasszokra és/vagy az óra elemére nem. Az óra nem vízálló. A garancia érvényét veszti balesetből, helytelen használatból és/vagy a mechanizmus bármilyen módon történő beállításából eredő károk esetén. meghibásodott órát ezzel a garancia levéllel és a nyugtával együtt lehet visszavinni az értékesítési helyre.

CE-JELÖLÉS

A CE egy olyan jelölés, amely azt jelzi, hogy a termék megfelel az Európai Gazdasági Térségen (EGT) belül értékesített termékekre vonatkozó egészségügyi és biztonsági követelményeknek, valamint környezetvédelmi szabványoknak

IT - UTILIZZO/ ISTRUZIONI PER LA SICUREZZA
CONSERVARE TUTTE LE ISTRUZIONI DI SICUREZZA E DI ALTRO TIPO PER UN UTILIZZO SUCCESSIVO!

AVVERTENZA!
PERICOLO DI VITA E DI INCIDENTI PER I BAMBINI PICCOLI.

Non permettere mai ai bambini di maneggiare il materiale di imballaggio senza supervisione.
Rischio di soffocamento con il materiale di imballaggio.

AVVERTENZA! PERICOLO DI VITA!
Le batterie possono essere ingerite ed essere letali. Se una batteria è stata ingerita è necessario prestare immediatamente assistenza medica.
Non svitare mai il prodotto. Riparazioni improprie possono comportare notevoli pericoli per l'utente. Far eseguire le riparazioni sono da persone qualifica

Istruzioni per la sicurezza delle batterie:

ATTENZIONE! RISCHIO DI ESPLOSIONE!
- Non ricaricare le batterie!
- Rimuovere una batteria scarica direttamente dal dispositivo comporta un rischio maggiore di perdite!
- Le batterie non possono essere smaltite con i rifiuti domestici!
- Ogni consumatore è obbligato per legge a smaltire le batterie in modo corretto!
- Tenere la batteria lontano dai bambini, non gettare la batteria nel fuoco, non cortocircuitare la batteria e non aprire la batteria.
- In caso di mancato rispetto delle istruzioni la batteria può superare la tensione di soglia. Poi c'è il rischio di perdite.
- Se la batteria è caduta nel dispositivo, chiedere a una persona qualificata di toglierla immediatamente per evitare di danneggiare il dispositivo!
- Evitare il contatto con pelle, occhi e mucose. In caso di contatto con l'acido della batteria lavare la zona interessata con molta acqua e/o consultare un medico!Have an empty battery removed directly from the device, there is an increased leak hazard!

SOSTITUZIONE DELLA BATTERIA
Nota: Far sostituire le batterie in un negozio specializzato. Evitare di danneggiare l'orologio e far eseguire la sostituzione delle batterie o una riparazione esclusivamente da una persona qualificata. Smaltire le batterie nel rispetto dell'ambiente. Non smaltire l'orologio nei rifiuti domestici.

SMALTIMENTO DELL'OROLOGIO
L'imballaggio è composto da materiali ecologici che è possibile smaltire presso servizi di raccolta rifiuti in ambito locale. Per informazioni sulle possibilità di smaltire l'orologio dopo l'uso, si prega di contattare le autorità locali.

Il simbolo del cassonetto barrato sulle pile indica che è vietato smaltire le pile usate con i rifiuti domestici. Le pile contengono sostanze inquinanti per l'ambiente e nocive per la salute umana. I simboli di identificazione delle sostanze pericolose che possono essere presenti nelle pile sono i seguenti: Hg = mercurio, Cd = cadmio, Pb = piombo. Gli utenti hanno l'obbligo di restituire le pile usate ai centri di raccolta del proprio comune o in appositi contenitori. Questo servizio è gratuito. In questo modo si rispettano i requisiti di legge e si contribuisce alla tutela dell'ambiente. È possibile smaltire le batterie portatili (come questa a bottone) negli appositi contenitori presso il punto vendita.

Il simbolo del cassonetto barrato riportato sull'apparecchiatura indica che questo prodotto non deve essere smaltito con i normali rifiuti domestici. I dispositivi elettronici ed elettrici non inclusi in un processo di riciclo sono potenzialmente pericolosi per l'ambiente e la salute umana a causa della presenza di sostanze pericolose. Si prega di smaltire l'apparecchiatura in modo responsabile presso centri idonei di raccolta differenziata o di consegnarla al rivenditore seguendo una delle seguenti modalità:
- nel caso di apparecchiature di piccolissime dimensioni (dimensioni esterne inferiori a 25 cm), consegna gratuita senza obbligo di acquisto nei negozi con superficie di vendita di apparecchiature elettriche ed elettroniche superiore ai 400 mq (modalità "uno contro zero"). Per i negozi con superficie inferiore tale modalità è facoltativa.
- nel caso di apparecchiature di dimensioni esterne superiori a 25 cm, consegna gratuita al rivenditore all'atto dell'acquisto di un prodotto equivalente (modalità "uno contro uno").

ISTRUZIONI PER LA PULIZIA
Pulire l'orologio da polso con un panno morbido, asciutto e senza pelucchi. Un panno per pulire gli occhiali è l'ideale.

CONDIZIONI DI GARANZIA
Si applica un periodo di garanzia di 2 anni ai difetti di fabbricazione, a partire dalla data di acquisto. Questa garanzia comprende solo l'orologio, non la cassa, la corona, il vetro, il cinturino, gli strass e la batteria dell'orologio. L'orologio non è impermeabile. La garanzia non è più valida in caso di danni causati da incidenti, uso improprio e/o quando il meccanismo viene regolato in qualsiasi modo. L'orologio difettoso può essere reso al punto vendita insieme a questo certificato di garanzia e alla ricevuta.

MARCATURA CE
La marcatura CE è un marchio che indica che il prodotto soddisfa i requisiti di salute e sicurezza e gli standard di protezione ambientale per i prodotti venduti al

LT- NAUDOJIMO IR SAUGOS INSTRUKCIJOS
IŠSISAUGOKITE VISAS SAUGOS IR KITAS INSTRUKCIJAS, KAD GALĖTUMĖTE JOMIS PASINAUDOTI VĖLIAU!

ĮSPĖJIMAS!
PAVOJUS GYVYBEI IR NELAIMINGŲ ATSITIKIMŲ MAŽIEMS VAIKAMS PAVOJUS.

Niekada nepalikite vaikų su pakavimo medžiaga be priežiūros. Yra pavojus uždusti pakavimo medžiaga.

ĮSPĖJIMAS! PAVOJINGA GYVYBEI!
Baterijas galima praryti, o tai gali būti pavojinga gyvybei. Prarijus baterją būtina nedelsiant kreiptis medicininės pagalbos.
Niekada neardykite gaminio. Netinkamas taisymas gali sukelti didelį pavojų naudotojui. Remonto darbus paveskite atlikti tik meistrui.

Baterijų saugos instrukcijos

DĖMESIO! SPROGIMO PAVOJUS!
- Baterijos neįkraunamos!
- Išsikrovusią bateriją išimkite tiesiai iš prietaiso, nes padidėja nuotėkio pavojus!
- Baterijų negalima išmesti su buitinėmis atliekomis!
- Visi vartotojai yra teisiškai įsipareigoję baterijas išmesti teisingai!
- Laikykite bateriją vaikams nepasiekiamoje vietoje, nemeskite jos į ugnį, nepjaustykite ir neatidarinėkite.
- Nesilaikant instrukcijų baterija gali viršyti slenkstinę įtampą. Tokiu atveju kyla nuotėkio pavojus.
- Jei baterijos turinys ištekėjo į prietaisą, nedelsdami paprašykite meistro ją išimti, kad prietaisas nebūtų sugadintas!
- Venkite kontakto su oda, akimis ir gleivinių membranomis. Ant jų patekus baterijos rūgšties, pažeistą vietą nuplaukite dideliu kiekiu vandens ir (arba) kreipkitės į gydytoją!

BATERIJOS KEITIMAS
Pastaba. Baterijas keiskite specializuotoje parduotuvėje. Kad nesugadintumėte laikrodžio mechanizmo, bateriją keisti arba remontuoti leiskite tik profesionalams. Baterijas šalinkite aplinkai nekenksmingu būdu. Neišmeskite laikrodžio prie buitinių atliekų.

LAIKRODŽIO ŠALINIMAS
Pakuotė pagaminta iš aplinkai nekenksmingų medžiagų, kurias galite išmesti vietinėse perdirbimo tarnybose. Jei reikia informacijos apie galimybes išmesti naudotą laikrodį, kreipkitės į vietos valdžios instituciją.

Yra medžiagų, kurios teršia aplinką ir kenkia žmonių sveikatai. Pavojingų medžiagų, kurių gali būti baterijose, atpažinimo simboliai yra šie: Hg = gyvsidabris, Cd = kadmis, Pb = švinas. Naudotojai privalo atiduoti panaudotas baterijas į savo savivaldybės surinkimo centrus arba į tam skirtus konteinerius. Ši paslauga yra nemokama. Taip laikomasi teisinių reikalavimų, o tai prisideda prie aplinkos apsaugos. Nešiojamąsias baterijas (tokias kaip šis mygtukinis elementas) galima išmesti į atitinkamus konteinerius prekybos vietoje.

Šis gaminys paženklintas šiuo perbrauktos ratukinės šiukšlių dėžės simboliu pagal Europos direktyvą 2012/19/EC, nurodančiu, kad jo negalima išmesti kartu su kitomis buitinėmis atliekomis. Nerūšiuojami elektros ir elektroniniai prietaisai dėl juose esančių pavojingų medžiagų, mišinių ar sudedamųjų dalių gali būti pavojingi aplinkai ir žmonių sveikatai. Dėl šio gaminio grąžinimo ir perdirbimo kreipkitės į vietos miesto įstaigą arba atliekų šalinimo tarnybą.

VALYMO INSTRUKCIJOS
Rankinį laikrodį valykite minkšta, sausa ir nesipūkuojančia šluoste. Tam idealiai tinka šluostės, skirtos akiniams valyti.

GARANTIJOS SĄLYGOS
Gamybos defektams taikoma 2 metų garantija nuo įsigijimo datos. Ši garantija taikoma tik laikrodžio mechanizmui, bet ne korpusui, karūnėlei, stiklui, dirželiui, papuošimo akmenukams ir (arba) laikrodžio baterijai. Laikrodis nėra atsparus vandeniui. Garantija negalioja, jei laikrodis sugadinamas įvykus nelaimingam atsitikimui, dėl netinkamo naudojimo ir (arba) kai mechanizmas kaip nors koreguojamas. Sugedusį laikrodį galima grąžinti į pardavimo vietą kartu su šiuo garantiniu aktu ir kvitu.

CE ŽENKLAS
CE – tai ženklas, nurodantis, kad gaminys atitinka Europos ekonominėje erdvėje (EEE) parduodamiems gaminiams keliamus sveikatos ir saugos reikalavimus bei aplinkos apsaugos standartus.

LV - LIETOŠANAS / DROŠĪBAS INSTRUKCIJA
SAGLABĀJIET VISAS DROŠĪBAS UN CITAS INSTRUKCIJAS TURPMĀKAI IZMANTOŠANAI!

BRĪDINĀJUMS!
VAR RADĪT DZĪVĪBAS APDRAUDĒJUMU UN NEGADĪJUMU RISKU MAZIEM BĒRNIEM.

Nekad neļaujiet bērniem rīkoties ar iepakojuma materiālu bez uzraudzības. Pastāv risks aizrīties ar iepakojuma materiālu.

BRĪDINĀJUMS! DZĪVĪBAS APDRAUDĒJUMS!
Baterijas iespējams norīt, un tas var būt bīstami dzīvībai. Ja baterija ir norīta, nekavējoties jāsaņem medicīniska palīdzība. Nekad neatskrūvējiet produktu. Nepareizi veikts remonts var radīt nopietnu apdraudējumu lietotājam. Remontu drīkst veikt tikai meistars.

Ar baterijām saistītās drošības instrukcijas

UZMANĪBU! SPRĀDZIENA RISKS!
- Neveiciet bateriju atkārtotu uzlādi!
- ukšu bateriju uzreiz jāizņem no ierīces, jo pastāv paaugstināts noplūdes risks!
- Baterijas nedrīkst izmest kopā ar sadzīves atkritumiem!
- Katram patērētājam ir juridisks pienākums pareizi utilizēt baterijas!
- Uzglabājiet bateriju bērniem nepieejamā vietā, nemetiet bateriju ugunī, neizraisiet baterijas īssavienojumu un neatveriet bateriju.
- Ja netiek ievērotas instrukcijas, baterija var pārsniegt robežspriegumu. Tad pastāv noplūdes risks.
- Ja ierīcē ir nonākusi noplūde no baterijas, lūdziet meistaram to nekavējoties likvidēt, lai novērstu ierīces bojājumus!
- Izvairieties no saskares ar ādu, acīm un gļotādām. Ja notikusi saskare ar baterijā esošo skābi, skartā vieta jānomazgā ar lielu ūdens daudzumu un/vai jākonsultējas ar ārstu!

BATERIJAS NOMAIŅA
Ņemiet vērā: bateriju nomaiņa jāveic specializētā veikalā. Izvairieties no pulksteņa bojājumiem un palūdziet, lai baterijas nomaiņu vai remontu veic tikai un vienīgi profesionāls speciālists. Utilizējiet baterijas videi draudzīgā veidā. Neizmetiet pulksteni kopā ar sadzīves atkritumiem.

PULKSTEŅA UTILIZĀCIJA
Iepakojums sastāv no videi draudzīgiem materiāliem, kurus varat utilizēt, nododot vietējos atkritumu pārstrādes dienestos. Lai saņemtu informāciju par iespējām utilizēt pulksteni pēc tā kalpošanas laika beigām, sazinieties ar vietējo atkritumu pārstrādes dienestu.

Pārsvītrotās atkritumu urnas simbols uz baterijām norāda, ka izlietotās baterijas ir aizliegts izmest kopā ar sadzīves atkritumiem. Baterijas satur vielas, kas piesārņo vidi un ir kaitīgas cilvēka veselībai. Bīstamo vielu, kas var atrasties baterijās, identifikācijas simboli ir šādi: Hg = dzīvsudrabs, Cd = kadmijs, Pb = svins. Lietotāju pienākums ir nodot izlietotās baterijas savās pašvaldībās esošajos savākšanas centros vai piemērotos konteineros. Šis pakalpojums ir bezmaksas. Tādējādi tiek ievērotas tiesību aktu prasības, kas veicina vides aizsardzību. Pārnēsājamās baterijas (piemēram, šo pogveida bateriju) ir iespējams izmest atbilstošos konteineros tirdzniecības vietās.

Saskaņā ar Eiropas Savienības Direktīvu 2012/19/EC šis izstrādājums ir marķēts ar pārsvītrotas atkritumu tvertnes simbolu, kas norāda, ka to nedrīkst izmest kopā ar citiem sadzīves atkritumiem. Bīstami vielu, maisījumu vai sastāvdaļu klātbūtnes dēļ elektriskās un elektroniskās ierīces, kuras nav jāšķiro atsevišķi, ir potenciāli bīstamas videi un cilvēku veselībai. Lūdzu, noskaidrojiet vietējā pašvaldībā vai atkritumu apsaimniekošanas uzņēmumā, kā šo izstrādājumu pareizi nodot atpakaļ un reciklēt.

TĪRĪŠANAS INSTRUKCIJAS
Tīriet rokas pulksteni ar mīkstu, sausu un neplūksnojošu drāniņu. Ideāli piemērota ir brilļu tīrīšanas drāniņa.

GARANTIJAS NOSACĪJUMI
Ražošanas defektiem tiek piemērots 2 gadu garantijas periods, sākot no iegādes datuma. Šī garantija attiecas tikai uz pulksteni, bet ne uz tā korpusu, galviņu, stikliņu, siksniņu, akmentiņiem vai pulksteņa bateriju. Pulkstenis nav ūdensizturīgs. Ja bojājumi radušies negadījumu, nepareizas lietošanas vai jebkādas mehānisma pārveidošanas rezultātā, garantija zaudē spēku. Bojāto pulksteni, uzrādot šo garantijas apliecību un čeku, var nodot atpakaļ tā iegādes vietā.

CE MARĶĒJUMS
CE marķējums norāda, ka produkts atbilst veselības un drošības prasībām un vides aizsardzības standartiem, kas attiecas uz Eiropas Ekonomikas zonā (EEZ) pārdotajiem produktiem.

NL - GEBRUIKSAANWIZING / VEILIGHEIDSINSTRUCTIES
BEWAAR ALLE VEILIGHEIDSINSTRUCTIES EN AANWIJZINGEN VOOR LATER GEBRUIK!

WAARSCHUWING!
LEVENSGEVAAR EN GEVAAR VOOR ONGEVALLEN VOOR KLEINE KINDEREN.

Laat kinderen nooit zonder toezicht spelen met het verpakkingsmateriaal. Er bestaat gevaar voor verstikking door verpakkingsmateriaal.

WAARSCHUWING! LEVENSGEVAAR!
Batterijen kunnen worden ingeslikt, hetgeen levens- gevaarlijk kan zijn. Wanneer een batterij is ingeslikt, moet onmiddellijk medische hulp worden ingeroepen.
Schroef het product nooit uit elkaar. Door niet-vak- kundige reparaties kunnen aanzienlijke gevaren voor de gebruiker ontstaan. Laat reparaties alleen door de vakman uitvoeren.

Veiligheidsaanwijzingen met betrekking tot de batterijen

ATTENTIE! EXPLOSIEGEVAAR!
- Laad de batterijen nooit opnieuw op!
- Laat een lege batterij direct uit het apparaat verwijderen. Er bestaat verhoogd lekgevaar!
- Batterijen mogen niet bij het huisvuil!
- Iedere consument is wettelijk verplicht, batterijen op correcte wijze weg te gooien!
- Houd de batterij uit de buurt van kinderen, gooi de batterij niet in het vuur, sluit de batterij niet kort en open de batterij niet.
- Bij niet-inachtneming van de aanwijzingen kan de batterij over de drempelspanning geladen worden. Er bestaat dan gevaar op lekken. Indien de batterij in het apparaat uitgelopen is, laat u deze direct eruit halen, om schade aan het apparaat te voorkomen!
- Vermijd contact met de huid, ogen en slijmvliezen. In geval van contact met batterijzuur de betroffen plek met rijkelijk water afspoelen en / of een arts raadplegen

BATTERIJEN VERVANGEN
Opmerking: Laat de batterijen vervangen in een speciaalzaak. Voorkom schade aan het uurwerk en laat een batterijvervanging of een reparatie uitsluitend uitvoeren door een vakman. Voer lege batterijen milieuvriendelijk af. Voer het horloge niet af via het huisafval.

VERWIJDERING
De verpakking bestaat uit milieuvriendelijke materialen die u via de plaatselijke recyclingdiensten kunt afvoeren. Informatie over de mogelijkheden, om het artikel na gebruik af te voeren verstrekt uw gemeentelijke overheid.

Het symbool van de doorgekruiste vuilnisbak op batterijen geeft aan dat het verboden is om gebruikte batterijen bij het huishoudelijk afval te gooien. Batterijen bevatten stoffen die schadelijk zijn voor het milieu en de gezondheid. De identificatiesymbolen voor gevaarlijke stoffen die aanwezig kunnen zijn in batterijen zijn als volgt: Hg = kwik, Cd = cadmium, Pb = lood. Gebruikers zijn verplicht om gebruikte batterijen in te leveren bij inzamelcentra in hun gemeente of in geschikte containers. Deze service is gratis. Op deze manier worden de wettelijke vereisten nageleefd, wat bijdraagt aan de bescherming van het milieu. Het is mogelijk om draagbare batterijen (zoals deze knoopcel) in de daarvoor bestemde containers in te leveren bij het verkooppunt.

Dit product is gemarkeerd met dit symbool van een doorgekruiste vuilnisbak in overeenstemming met de Europese Richtlijn 2012/19/EC om aan te geven dat het niet weggegooid mag worden met uw andere huishoudelijke afval. Door de aanwezigheid van gevaarlijke stoffen, mengsels en derivaten, elektrische en elektronische apparaten die niet selectief worden gesorteerd, kunnen gevaarlijk zijn voor het milieu en de menselijke gezondheid. Raadpleeg uw gemeente of de afvalverwijderingsdienst voor het inleveren en recyclen van dit product.

SCHOONMAAKINSTRUCTIES
Het polshorloge met een zachte, droge en pluisvrije doek reinigen. Een brillen reinigingsdoek is ideaal.

GARANTIE
Op fabricagefouten geldt een garantie-termijn van 2 jaar vanaf de aankoopdatum. Deze garantie is alleen van toepassing op het uurwerk, niet op de kast, kroon, glas, bandje, steentjes en- of de batterij in het horloge. Het horloge is niet waterdicht. De garantie vervalt bij beschadigingen door ongelukken, foutief gebruik en- of wanneer het mechanisme op enige wijze is aangepast. Het defecte horloge kunt u samen met het garantiebewijs en uw kassabon terug brengen naar de winkel van aankoop.

CE-MARKERING
CE is een markering dat aangeeft dat het product voldoet aan de gezond- heids-, veiligheids- en milieubescher- mingsnormen voor producten die worden verkocht binnen de Europese Economische Ruimte (EER).

NO - BRUK / SIKKERHETSINSTRUKSJONER
TA VARE PÅ ALLE SIKKERHETS- OG ANDRE INSTRUKSJONER FOR SENERE BRUK!

ADVARSEL!
LLIVSFARE OG FARE VED ULYKKER FOR SMÅ BARN.

La aldri barn være alene med emballasjen. Det er fare for kvelning av emballasjematerialet.

ADVARSEL! LIVSFARE!
Batterier kan svelges, noe som kan være dødelig. Hvis et batteri har blitt svelget, søk øyeblikkelig legehjelp.
Skru aldri av produktet. Feil bruk kan utgjøre betydelige farer for brukeren. La kun reparasjoner utføres av en fagmann

Sikkerhetsinstruksjoner for batterier:

OPPMERKSOMHET! FARE FOR EKSPLOSJON!
- Batteriene må ikke lades opp igjen!
- Et tomt batteri må tas ut av enheten, det er økt fare for lekkasje!
- atterier må ikke kastes sammen med husholdningsavfallet!
- Enhver forbruker er juridisk forpliktet til å kassere batterier på riktig måte!
- Hold batteriet unna barn, ikke kast batteriet på ild, ikke kortslutt batteriet, og ikke åpne batteriet.
- Hvis instruksjonene ikke følges, kan batteriet overskride terskelspenningen. Da er det fare for lekkasjer.
- Hvis batteriet har lekket inn i enheten, må du umiddelbart be en fagperson om å ta det ut umiddelbart for å unngå skade på enheten!
- Unngå kontakt med hud, øyne og slimhinner. I tilfelle kontakt med batterisyre, skyll det berørte området med mye vann og/ eller søk legehjelp

UTSKIFTING AV BATTERI
Merk: Batteriene må skiftes i en fagforretning. Unngå å skade klokken og få batteribytte eller reparasjon utført av en profesjonell. Kast batteriene på en miljøvennlig måte. Ikke kast klokken sammen med husholdningsavfallet..

AVHENDING AV KLOKKEN
Emballasjen består av miljøvennlige materialer, som du kan deponere hos de lokale renovasjonstjenestene. For informasjon om alternativer for å fjerne klokken etter bruk, vennligst kontakt din lokale myndighet

Det overkryssede søppeldunksymbolet på batterier indikerer at det er forbudt å kaste brukte batterier sammen med husholdningsavfall. Batterier inneholder stoffer som er miljøgifter og helseskadelige for mennesker.
Identifiseringssymbolene for farlige stoffer som kan finnes i batterier, er som følger: Hg = kvikksølv, Cd = kadmium, Pb = bly. Brukerne er forpliktet til å levere brukte batterier til innsamlingssentraler i kommunen eller i egnede beholdere. Denne tjenesten er gratis. På denne måten overholdes lovkravene, noe som bidrar til å beskytte miljøet. Bærbare batterier (som dette knappcellebatteriet) kan leveres inn i egnede beholdere på utsalgsstedet.

Dette produktet er merket med en overkrysset avfallsbeholder i samsvar med det europeiske direktivet 2012/19/EC for å vise at det ikke må kastes i vanlig restavfall. På grunn av forekomst av farlige stoffer, stoffblandinger eller komponenter, kan elektrisk og elektronisk utstyr som ikke er underlagt kildesortering være farlig for miljø og helse.Vennligst forhør deg med lokale myndigheter eller en gjenvinningsstasjon om hvordan dette produktet skal avhendes og resirkuleres.

RENGJØRINGSINSTRUKSJONER
Rengjør armbåndsuret med en myk, tørr og lofri klut. En rengjøringsklut for glass er ideell.

GARANTIBETINGELSER
Fra kjøpsdato gjelder en garantiperiode på 2 år for produksjonsfeil. Denne garantien gjelder kun klokken, ikke urkassen, kronen, glasset, reimen, rhinestones og-eller batteriet i klokken. Klokken er ikke vanntett. Garantien er ugyldig i tilfelle skade forårsaket av ulykke, misbruk og/eller når mekanismen er justert på noen måte. Den defekte klokken kan returneres til salgsstedet sammen med dette garantibeviset og kvitteringen.

CE-MERKING
CE er en merking som indikerer at produktet oppfyller helse- og sikkerhetskravene og miljøvernstandardene for produkter som selges innenfor det europeiske økonomiske samarbeidsområdet (EØS).

PL - INSTRUKCJA OBSŁUGI / INFORMACJE DOTYCZĄCE BEZPIECZEŃSTWA
NALEŻY ZACHOWAĆ WSZELKIE INSTRUKCJE, W TYM INSTRUKCJE DOTYCZĄCE BEZPIECZEŃSTWA, DO WGLĄDU!

UWAGA!
PRODUKT MOŻE STANOWIĆ ZAGROŻENIE DLA ŻYCIA ORAZ BEZPIECZEŃSTWA MAŁYCH DZIECI.

Dzieci nie powinny mieć dostępu do materiałów opakowaniowych bez nadzoru. Może to grozić uduszeniem.

UWAGA! ZAGROŻENIE DLA ŻYCIA!
Baterie mogą zostać połknięte, co może stanowić zagrożenie dla życia. W przypadku połknięcia baterii należy niezwłocznie skontaktować się z lekarzem.
Nie należy samodzielnie otwierać koperty zegarka. Nieprofesjonalne naprawy mogą stanowić zagrożenie dla użytkownika. Wszelkie naprawy zegarka powinien przeprowadzać wykwalifikowany specjalista.

Instrukcje dotyczące bezpieczeństwa baterii:

UWAGA! ZAGROŻENIE WYBUCHEM!
- Nie należy ładować baterii!
- Rozładowane baterie należy niezwłocznie usunąć z zegarka ze względu na zagrożenie wyciekiem elektrolitu!
- Zużytych baterii nie należy wyrzucać wraz z odpadami komunalnymi!
- Użytkownicy końcowi mają prawny obowiązek właściwej utylizacji zużytych baterii!
- Baterie należy przechowywać z dala od dzieci. Nie należy wrzucać baterii do ognia, zwierać ich styków ani podejmować prób ich otwarcia.
- W przypadku postępowania niezgodnie z instrukcją obsługi napięcie baterii może przekroczyć wartość graniczną. Może to doprowadzić do ryzyka wycieku elektrolitu.
- W przypadku wycieku baterii znajdującej się w urządzeniu należy niezwłocznie przekazać zegarek do czyszczenia przez specjalistę, aby zapobiec dalszym uszkodzeniom.
- Unikać kontaktu ze skórą, oczami i błonami śluzowymi. W przypadku kontaktu z elektrolitem z baterii należy przemyć skórę lub oczy dużą ilością wody i/lub skontaktować się z lekarzem.

WYMIANA BATERII
Uwaga: Wymiany baterii powinien dokonywać jedynie wyspecjalizowany serwis. Zlecenie wymiany baterii profesjonaliście pozwoli zapobiec przypadkowemu uszkodzeniu zegarka. Zużyte baterie należy utylizować w sposób przyjazny dla środowiska. Zegarka nie należy wyrzucać wraz z odpadami komunalnymi.

UTYLIZACJA ZEGARKA
Opakowanie zegarka składa się z przyjaznych dla środowiska materiałów, które nadają się do recyklingu i mogą być zutylizowane przez lokalne przedsiębiorstwa komunalne. Informacji na temat prawidłowego sposobu utylizacji zegarka w przypadku zużycia lub zniszczenia należy zasięgnąć u przedstawicieli lokalnego samorządu.

Ubstancje zanieczyszczające środowisko i szkodliwe dla zdrowia ludzkiego. Symbole identyfikacyjne substancji niebezpiecznych, które mogą być obecne w bateriach, są następujące: Hg = rtęć, Cd = kadm, Pb = ołów. Użytkownicy są zobowiązani do zwrotu zużytych baterii do punktów zbiórki w swojej gminie lub do odpowiednich pojemników. Usługa ta jest bezpłatna. W ten sposób przestrzegane są wymogi prawne, co przyczynia się do ochrony środowiska. Baterie przenośne (takie jak ta bateria guzikowa) można wyrzucać do odpowiednich pojemników w punkcie sprzedaży.

Ten produkt jest oznaczony symbolem przekreślonego pojemnika na śmieci zgodnie z dyrektywą europejską 2012/19/EC, co oznacza, że nie można go wyrzucać wraz z innymi odpadami domowymi. Ze względu na obecność niebezpiecznych substancji, mieszanin lub części składowych, urządzenia elektryczne i elektroniczne, które nie są selektywnie sortowane, stanowią potencjalne zagrożenie dla środowiska i zdrowia ludzi. Informacje na temat zwrotu i recyklingu tego produktu można uzyskać w lokalnym urzędzie miasta lub w firmie zajmującej się utylizacją odpadów.

INSTRUKCJE DOTYCZĄCE CZYSZCZENIA
Zegarek należy czyścić miękką, suchą i niestrzępiącą się ściereczką. Najlepszym rozwiązaniem jest ściereczka do okularów.

WARUNKI GWARANCJI
Urządzenie jest objęte dwuletnią gwarancją producenta, której zakres obejmuje wady produkcyjne. Bieg okresu gwarancji rozpoczyna się z dniem zakupu produktu. Gwarancja obejmuje jedynie mechanizm zegarka. Zakres gwarancji nie obejmuje koperty zegarka, koronki, szkła, bransolety, strasu oraz baterii. Zegarek nie jest wodoodporny. Gwarancja nie obejmuje uszkodzeń zegarka powstałych w wyniku wypadków, nieprawidłowego użycia bądź regulacji mechanizmu. W przypadku wystąpienia awarii uszkodzony zegarek należy przekazać do punktu sprzedaży wraz z kartą gwarancyjną oraz dowodem zakupu.

ZNAK CE
Znak CE oznacza, że produkt spełnia wymagania w zakresie bezpieczeństwa, normy zdrowotne oraz ochrony środowiska dla produktów sprzedawanych na terenie Europejskiego Obszaru Gospodarczego (EOG).

PT - INSTRUÇÕES DE UTILIZAÇÃO / SEGURANÇA
GUARDE TODAS AS INSTRUÇÕES DE SEGURANÇA E OUTRAS PARA UTILIZAÇÃO POSTERIOR!

AVISO!
PERIGO DE VIDA E PERIGO DE ACIDENTE PARA CRIANÇAS PEQUENAS.

Nunca permitir que as crianças manuseiem o material de embalagem sem supervisão. Existe risco de asfixia pelo material de embalagem.

AVISO! PERIGO DE VIDA!
As pilhas podem ser ingeridas, o que pode ser fatal. Em caso de ingestão de uma pilha, deve ser prestada atenção médica imediatamente. Nunca desaparafusar o produto. Reparações inadequadas podem representar perigos consideráveis para o utilizador. Mandar fazer reparações apenas pelo respetivo técnico.

Instruções de segurança relacionadas com as pilhas:

ATENÇÃO! PERIGO DE EXPLOSÃO!
- Não recarregar as pilhas!
- Retirar qualquer pilha vazia diretamente do dispositivo, visto haver um risco acrescido de fuga!
- As pilhas não podem ser descartadas em conjunto com o lixo doméstico!
- Todos os consumidores são legalmente obrigados a descartar as pilhas corretamente!
- Manter as pilhas fora do alcance das crianças, não atirar as pilhas para o lume, não causar curto-circuito com a pilha e não abrir a pilha.
- Em caso de incumprimento das instruções, a pilha pode ultrapassar a tensão limite. Havendo dessa forma risco de fuga.
- Em caso de ocorrência de fuga do interior da pilha, solicite a um técnico que a retire imediatamente para evitar a ocorrência de danos no dispositivo!
- Evitar o contacto com a pele, olhos e membranas mucosas. Em caso de contacto com o ácido da pilha, lavar a área afetada com água abundante e/ou consulte um médico!

SUBSTITUIÇÃO DA PILHA
Nota: Mandar substituir a pilha numa loja especializada. Evitar danos no relógio e deixar que uma substituição ou uma reparação da pilha seja feita exclusivamente por um profissional. Eliminar as pilhas de forma amiga do ambiente. Não descartar o relógio no lixo doméstico.

DELIMINAÇÃO DO RELÓGIO

A embalagem consiste em materiais amigos do ambiente que podem ser eliminados pelos serviços de reciclagem locais. Para informações sobre as possibilidades de eliminar o relógio após a sua utilização, queira contactar a sua autoridade local.

O símbolo do caixote do lixo barrado com uma cruz nas pilhas indica que é proibido deitar as pilhas usadas no lixo doméstico. As pilhas contêm substâncias poluentes do ambiente e nocivas para a saúde humana. Os símbolos de identificação das substâncias perigosas que podem estar presentes nas pilhas são os seguintes Hg = mercúrio, Cd = cádmio, Pb = chumbo. Os utilizadores são obrigados a entregar as pilhas usadas nos centros de recolha do seu município ou em contentores adequados. Este serviço é gratuito. Desta forma, os requisitos legais são respeitados, o que contribui para a proteção do ambiente. É possível eliminar as pilhas portáteis (como esta pilha-botão) nos contentores adequados no ponto de venda.

Este produto é rotulado com este símbolo do contentor do lixo barrado, em conformidade com a Diretiva Europeia 2012/19/EC, para indicar que não deve ser eliminado juntamente com os seus restantes resíduos domésticos. Devido à presença de substâncias, misturas ou componentes nocivos, os dispositivos elétricos e eletrónicos que não estão sujeitos a triagem seletiva são potencialmente perigosos para o ambiente e para a saúde humana. Consulte o seu departamento municipal ou serviço de eliminação de resíduos locais para realizar a devolução e a reciclagem deste produto.

INSTRUÇÕES DE LIMPEZA

Limpar o relógio de pulso com um pano macio, seco e sem fiapos. Um pano de limpeza de copos é ideal.

CONDIÇÕES DE GARANTIA

Aplica-se um período de garantia de dois (2) anos sobre defeitos de fabrico, a partir da data de compra. Esta garantia aplica-se apenas ao relógio, não à armação, coroa, vidro, correia, pedras decorativas e/ou à pilha do relógio. O relógio não é à prova de água. A garantia torna-se inválida em caso de danos causados por acidentes, mau uso e/ou quando o mecanismo é ajustado de qualquer forma. O relógio defeituoso pode ser redirecionado para o ponto de venda juntamente com este certificado de garantia e o recibo.

MARCA CE

CE é uma marca que indica que o produto cumpre os requisitos de saúde e segurança e as normas de proteção ambiental para os produtos vendidos no Espaço Económico Europeu (EEE)

RO - INSTRUCTIUNI DE UTILIZARE/SIGURANTĂSAVE PĂSTRAȚI TOATE INSTRUCȚIUNILE DE SIGURANȚĂ ȘI ALTE INSTRUCȚIUNI PENTRU UTILIZARE ULTERIOARĂ

AVERTISMENT!
PERICOL DE MOARTE ȘI PERICOL DE ACCIDENTE PENTRU COPIII MICI.

Nu lăsați niciodată copiii să manipuleze materialul de ambalare fără supraveghere. Există un risc de sufocare.

AVERTISMENT! PERICOL DE MOARTE!

Bateriile pot fi înghițite, ceea ce poate pune viața în pericol. Dacă o baterie este înghițită, trebuie acordată imediat asistență medicală. Nu deșurubați niciodată produsul. Reparațiile necorespunzătoare pot prezenta pericole considerabile pentru utilizator. Reparațiile pot fi făcute numai de către un meșter.

Instrucțiuni de siguranță privind bateriile:

ATENȚIE! PERICOL DE EXPLOZIE!

- Nu reîncărcați bateriile!
- Scoateți bateria goală din dispozitiv, există un pericol crescut de scurgere!
- Bateriile nu pot fi eliminate împreună cu gunoiul menajer!
- Fiecare consumator este obligat legal să arunce bateriile în mod corect!
- Țineți bateria departe de copii, nu aruncați bateria în foc, nu scurtcircuitați bateria și nu deschideți bateria.
- În cazul nerespectării instrucțiunilor, bateria poate rula peste tensiunea de prag. Atunci există riscul de scurgeri.
- Dacă bateria s-a scurs în dispozitiv, cereți unui meșter să o scoată imediat, pentru a preveni deteriorarea dispozitivului!
- vitați contactul cu pielea, ochii și mucoasele. În cazul contactului cu acidul bateriei, clătiți zona afectată cu multă apă și/sau consultați un medic!

ÎNLOCUIREA BATERIEI

Notă: Solicitați înlocuirea bateriilor într-un magazin specializat. Preveniți deteriorarea ceasului și solicitați înlocuirea bateriei sau reparația exclusiv unui profesionist. Eliminați bateriile într-un mod ecologic. Nu eliminați ceasul împreună cu gunoiul menajer.

ELIMINAREA CEASULUI

Ambalajul constă din materiale ecologice pe care le puteți elimina prin serviciile locale de reciclare. Pentru informații despre posibilitățile de eliminare ca deșeu a ceasului după utilizare, vă rugăm să contactați autoritatea locală.

Simbolul coșului de gunoi barat de pe baterii indică faptul că este interzisă aruncarea bateriilor uzate împreună cu deșeurile menajere. Bateriile conțin substanțe care sunt poluante pentru mediu și dăunătoare pentru sănătatea umană. Simbolurile de identificare pentru substanțele periculoase care pot fi prezente în baterii sunt următoarele: Hg = mercur, Cd = cadmiu, Pb = plumb. Utilizatorii sunt obligați să returneze bateriile uzate la centrele de colectare din municipalitatea lor sau în containere adecvate. Acest serviciu este gratuit. În acest fel, sunt respectate cerințele legale, ceea ce contribuie la protecția mediului. Este posibilă eliminarea bateriilor portabile (cum ar fi această celulă buton) în containerele corespunzătoare la punctul de vânzare.

Acest produs este etichetat cu acest simbol tăiat al unui coș de gunoi cu roți, în conformitate cu Directiva europeană 2012/19/EC, pentru a indica faptul că nu trebuie eliminat împreună cu celelalte deșeuri menajere. Din cauza prezenței unor substanțe, amestecuri sau componente periculoase, dispozitivele electrice și electronice care nu sunt supuse unei sortări selective pot fi periculoase pentru mediu și pentru sănătatea umană. Vă rugăm să verificați la primăria locală sau la serviciul de eliminare a deșeurilor pentru returnarea și reciclarea acestui produs.

INSTRUCȚIUNI DE CURĂȚARE

Curățați ceasul de mână cu o lavetă moale, uscată și care nu lasă scame. Este ideală o lavetă pentru curățarea ochelarilor.

CONDIȚII DE GARANȚIE

O perioadă de garanție de 2 ani se aplică pentru defectele de fabricație, de la data achiziției. Această garanție se aplică numai ceasului, nu și carcasei, coroanei, sticlei, curelei, șrasurilor și/sau bateriei ceasului. Ceasul nu este rezistent la apă. Garanția devine nulă în caz de deteriorare cauzată de accidente, utilizare greșită și/sau atunci când mecanismul este reglat în vreun fel.
Ceasul defect poate fi returnat la punctul de vânzare împreună cu acest certificat de garanție și chitanța

MARCAJ CE

CCE este un marcaj care indică faptul că produsul îndeplinește cerințele de sănătate și de siguranță și standardele de protecție a mediului pentru produsele vândute în Spațiul Economic European (SEE).

SE - ANVÄNDNINGS-/SÄKERHETSINSTRUKTIONER
SPARA ALLA SÄKERHETS- OCH ÖVRIGA INSTRUKTIONER FÖR ANVÄNDNING SENARE!

VARNING!
LIVSFARA OCH FARA FÖR OLYCKOR FÖR SMÅ BARN.

Låt aldrig barn utan uppsikt hantera förpackningsmaterialet. Det finns risk för kvävning av förpackningsmaterialet.

VARNING! LIVSFARA!

Batterier kan sväljas, vilket kan vara livsfarligt. När ett batteri har svalts måste man uppsöka läkarvård omedelbart.
Skruva aldrig isär produkten. Felaktiga reparationer kan innebära betydande faror för användaren. Låt endast en fackman utföra reparationer

Säkerhetsanvisningar gällande batterierna:

OBSERVERA! EXPLOSIONSRISK!

- Ladda inte om batterierna!
- Avlägsna ett tomt batteri omedelbart från enheten, det finns ökad risk för läckage!
- Batterier får inte slängas med hushållsavfallet!
- Varje konsument är skyldig enligt lagen att slänga batterier på korrekt sätt!
- Håll batteriet borta från barn, kasta inte in de i eld, kortslut inte batteriet och öppna inte heller batteriet.
- Om instruktionerna inte efterlevs kan batteriet överstiga tröskelspänningen. Då finns det risk för läckage.
- Om batteriet har läckt in i enheten, be då en fackman omedelbart ta ut det, detta för att undvika skador på enheten!
- Undvik kontakt med hud, ögon och slemhinnor. Vid kontakt med batterisyra, skölj det drabbade området med mycket vatten och/eller rådgör med läkare!

BYTE AV BATTERI

Obs: Låt batterierna bytas i en fackbutik. Förhindra skador på klockan och låt batteribyte eller reparation endast utföras av en fackman. Kassera batterier på ett miljövänligt sätt. Kassera inte batterierna i hushållsavfallet.

KASSERING AV KLOCKAN

Förpackningen består av miljövänliga material som du kan slänga genom lokal återvinning. För information om alternativ för att kassera klockan efter användning, kontakta din lokala myndighet.

Den överkorsade soptunnesymbolen på batterier anger att det är förbjudet att slänga förbrukade batterier i hushållsavfallet. Batterier innehåller ämnen som förorenar miljön och är skadliga för människors hälsa. Identifieringssymbolerna för farliga ämnen som kan förekomma i batterier är följande: Hg = kvicksilver, Cd = kadmium, Pb = bly. Användarna är skyldiga att lämna in förbrukade batterier till återvinningscentraler i kommunen eller i lämpliga behållare. Denna tjänst är kostnadsfri. På så sätt uppfylls lagkraven, vilket bidrar till att skydda miljön. Bärbara batterier (t.ex. denna knappcellsbatteri) kan lämnas in i lämpliga behållare på försäljningsstället.

Den här produkten är märkt med en överkryssad soptunna i enlighet med EU-direktiv 2012/19/EC för att visa att den inte får slängas med ditt övriga hushållsavfall. P.g.a. förekomsten av farliga ämnen, blandningar eller beståndsdelar är elektriska och elektroniska produkter som inte genomgår källsortering potentiellt farliga för miljön och människors hälsa. Rådfråga ditt lokala kommunkontor eller den lokala avfallshanteringstjänsten om hur du ska återlämna och återvinna den här produkten.

RENGÖRINGSANVISNINGAR

Rengör armbandsuret med en mjuk, torr och luddfri trasa. En rengöringsduk för glasögon är idealisk.

GARANTIVILLKOR

För produkten gäller en garantitid för tillverkningsfel på 2 år från inköpsdatum. Denna garanti gäller endast klockan, inte på boett, krona, glas, band, strass och/eller för batteriet i klockan. Klockan är inte vattentät. Garantin blir ogiltig vid skador orsakade av olyckor, felaktig användning och/eller när mekanismen på något sätt har justeras. Den defekta klockan kan returneras till försäljningsstället tillsammans med detta garantibevis och kvittot.

CE-MÄRKNING

CE är en märkning som indikerar att produkten uppfyller hälso- och säkerhetskraven samt miljöskyddsstandarderna för produkter som säljs inom Europeiska ekonomiska samarbetsområdet (EES).

SI - NAVODILA ZA UPORABO/VARNOSTNA NAVODILA
VSA VARNOSTNA NAVODILA IN DRUGA NAVODILA SHRANITE ZA KASNEJŠO UPORABO!

OPOZORILO!
ŽIVLJENJSKA NEVARNOST IN NEVARNOST NESREČ ZA MAJHNE OTROKE.

Nikoli ne dovolite otrokom, da ravnajo z embalažnim materialom brez nadzora. Obstaja nevarnost zadušitve z embalažnim materialom.

OPOZORILO! ŽIVLJENJSKA NEVARNOST!

Baterije lahko pogoltnete, kar lahko ogrozi življenje. Ob zaužitju baterije je treba takoj poskrbeti za zdravniško pomoč. Nikoli ne odvijajte izdelka. Nepravilna popravila lahko za uporabnika predstavljajo veliko nevarnost. Popravila naj opravlja le obrtnik.

Varnostna navodila za baterije:

POZOR! NEVARNOST EKSPLOZIJE

- Ne polnite baterij ponovno!
- Če prazno baterijo odstranite neposredno iz naprave, obstaja večja nevarnost uhajanja!
- Baterije ni mogoče odvreči med gospodinjske odpadke!
- Vsak potrošnik je po zakonu dolžan pravilno zavreči baterije!
- Baterijo hranite stran od otrok, baterije ne mečite v ogenj, baterije ne krajšajte in je ne odpirajte.
- Ob neupoštevanju navodil lahko baterija preseže mejno napetost. Takrat obstaja nevarnost puščanja.
- Če je baterija iztekla v napravo, prosite mojstra, da jo takoj izvleče, da preprečite poškodbe naprave!
- Izogibajte se stiku s kožo, očmi in sluznicami. V primeru stika z akumulatorsko kislino prizadeto območje sperite z veliko vode in/ali se posvetujte z zdravnikom!

ZAMENJAVA BATERIJE

Opomba: Baterije zamenjajte v specializirani trgovini. Preprečite poškodbe ure in zamenjavo baterije ali popravilo prepustite izključno strokovnjaku. Baterije odstranite okolju prijazno. Ure ne odlagajte med gospodinjske odpadke.

ODSTRANJEVANJE URE

Embalaža je sestavljena iz okolju prijaznih materialov, ki jih lahko odstranite z lokalnimi službami za recikliranje. Za informacije o možnostih odstranjevanja ure po uporabi se obrnite na lokalne oblasti.

Prečrtan simbol koša za smeti na baterijah pomeni, da je izrabljene baterije prepovedano odlagati med gospodinjske odpadke. Baterije vsebujejo snovi, ki onesnažujejo okolje in so škodljive za zdravje ljudi. Identifikacijski simboli za nevarne snovi, ki so lahko prisotne v baterijah, so naslednji: Hg = živo srebro, Cd = kadmij, Pb = svinec. Uporabniki morajo izrabljene baterije oddati v zbirnih centrih v svoji občini ali v ustreznih zabojnikih. Ta storitev je brezplačna. Na ta način se spoštujejo zakonske zahteve, kar prispeva k varstvu okolja. Prenosne baterije (kot je ta gumbna celica) je mogoče odvreči v ustrezne zabojnike na prodajnem mestu.

Ta izdelek je v skladu z Evropsko direktivo 2012/19/EC označen s tem simbolom prečrtanega smetnjaka, ki označuje, da ga ne smete zavreči skupaj z drugimi gospodinjskimi odpadki. Električne in elektronske naprave, ki niso predmet selektivnega razvrščanja, so zaradi prisotnosti nevarnih snovi, zmesi ali komponent potencialno nevarne za okolje in zdravje ljudi. Za vračilo in recikliranje tega izdelka se obrnite na lokalni mestni urad ali službo za odstranjevanje odpadkov.

NAVODILA ZA ČIŠČENJE

Zapestno uro očistite z mehko, suho krpo, ki ne pušča vlaken. Idealna je krpa za čiščenje očal.

GARANCIJSKI POGOJI

AZa proizvodne napake velja 2-letno garancijsko obdobje od datuma nakupa. To jamstvo velja samo za uro, ne pa tudi za ohišje, krono, steklo, trak, kamne in baterijo v uri. Ura ni vodotesna. Garancija preneha veljati v primeru poškodb zaradi nesreč, napačne uporabe in/ali kakršne koli prilagoditve mehanizma. Okvarjeno uro lahko ponovno oddate na prodajnem mestu skupaj s tem garancijskim listom in računom.

CE OZNAKA

CE je oznaka, ki označuje, da izdelek izpolnjuje zdravstvene in varnostne zahteve ter okoljske standarde za izdelke, ki se prodajajo v Evropskem gospodarskem prostoru (EGP).

SK - POUŽITIE/BEZPEČNOSTNÉ POKYNY
VŠETKY BEZPEČNOSTNÉ A INÉ POKYNY SI USCHOVAJTE NA NESKORŠIE POUŽITIE!

VÝSTRAHA!
NEBEZPEČENSTVO OHROZENIA ŽIVOTA A NEBEZPEČENSTVO ÚRAZOV PRE MALÉ DETI.

Nikdy nedovoľte deťom manipulovať s obalovým materiálom bez dozoru. Hrozí nebezpečenstvo zadusenia obalovým materiálom

VÝSTRAHA! NEBEZPEČENSTVO OHROZENIA ŽIVOTA!

Batérie môžu byť prehltnuté, a to môže byť životu nebezpečné. V prípade prehltnutia batérie je potrebné okamžite poskytnúť lekársku pomoc.
Výrobok nikdy neotvárajte odstránením skrutiek. Neodborné opravy môžu predstavovať značné nebezpečenstvo pre používateľa. Opravy nechajte vykonávať iba odborníkom.

Bezpečnostné pokyny týkajúce sa batérií:

POZOR! NEBEZPEČENSTVO VÝBUCHU!

- Batérie nenabíjajte!
- Prázdnu batériu dajte vybrať priamo zo zariadenia, hrozí zvýšené riziko vytečenia!
- Batérie sa nesmú likvidovať prostredníctvom komunálneho odpadu!
- Každý spotrebiteľ je zo zákona povinný správne likvidovať batérie!
- Batériu uschovávajte mimo dosahu detí, nevhadzujte ju do ohňa, neskratujte ju a neotvárajte ju.
- Pri nedodržaní pokynov môže batéria presiahnuť prahovú hodnotu napätia. Vtedy hrozí vytečenie.
- Ak do prístroja vytečie batéria, požiadajte odborníka, aby ju ihneď vybral, aby nedošlo k poškodeniu prístroja!
- Zabráňte kontaktu s pokožkou, očami a so sliznicami.

V prípade kontaktu s kyselinou v batérii opláchnite zasiahnuté miesto veľkým množstvom vody a/alebo sa poraďte s lekárom!

VÝMENA BATÉRIE

Poznámka: Batérie dajte vymeniť v špecializovanom obchode. Zabráňte poškodeniu hodiniek a výmenu batérie alebo opravu zverte výhradne odborníkovi. Batérie likvidujte šetrne k životnému prostrediu. Nevyhadzujte hodinky do komunálneho odpadu.

LIKVIDÁCIA HODINIEK

Obal pozostáva z materiálov šetrných k životnému prostrediu, ktoré môžete zlikvidovať prostredníctvom miestnych recyklačných služieb. Informácie o možnostiach likvidácie hodiniek po ich použití vám poskytne miestny úrad.

Znečisťujú životné prostredie a sú škodlivé pre ľudské zdravie. Identifikačné symboly nebezpečných látok, ktoré sa môžu nachádzať v batériách, sú nasledovné: Hg = ortuť, Cd = kadmium, Pb = olovo. Používatelia sú povinní odovzdať použité batérie do zberných stredísk vo svojej obci alebo do vhodných kontajnerov. Táto služba je bezplatná. Týmto spôsobom sa dodržiavajú zákonné požiadavky, čo prispieva k ochrane životného prostredia. Prenosné batérie (ako je tento gombíkový článok) je možné odovzdať do príslušných kontajnerov na mieste predaja.

Tento výrobok je označený týmto symbolom preškrtnutého koša na odpadky v súlade s európskou smernicou 2012/19/EC, ktorý upozorňuje, že výrobok sa nesmie likvidovať spolu s iným odpadom z domácnosti. Elektrické a elektronické zariadenia, ktoré nepodliehajú selektívnemu triedeniu, sú z dôvodu prítomnosti nebezpečných látok, zmesí alebo zložiek potenciálne nebezpečné pre životné prostredie a ľudské zdravie. Informácie o vrátení a recyklácii tohto výrobku získate na miestnom mestskom/obecnom úrade alebo u služby na likvidáciu odpadu.

POKYNY NA ČISTENIE

Náramkové hodinky čistite mäkkou, suchou handričkou, ktorá nepúšťa vlákna. A okuliare
je ideálna handrička na čistenie okuliarov.

ZÁRUČNÉ PODMIENKY

Na výrobné chyby sa vzťahuje záručná doba 2 roky od dátumu nákupu. Táto záruka sa vzťahuje len na hodinky, nie na cifernik, korunku, sklíčko, remienok, kamienky a/alebo batériu v hodinkách. Hodinky nie sú vodotesné. Záruka stráca platnosť v prípade poškodenia spôsobeného nehodou, nesprávnym používaním a/alebo ak je mechanizmus akýmkoľvek spôsobom zmenený. Chybné hodinky je možné vrátiť na predajnom mieste spolu s týmto záručným listom a pokladničným dokladom..

OZNAČENIE CE

CE je označenie, ktoré znamená, že výrobok spĺňa zdravotné a bezpečnostné požiadavky a normy ochrany životného prostredia pre výrobky predávané v rámci Európskeho hospodárskeho priestoru (EHP).

TR - KULLANIM / GÜVENLİK TALİMATI
TUM GÜVENLİKLE İLGİLİ VE DİĞER TALİMATI DAHA SONRA KULLANMAK ÜZERE SAKLAYIN!

UYARI!
KÜÇÜK ÇOCUKLARDA KAZA TEHLİKESİ VE HAYATI TEHLİKE.

Asla çocukların gözetim altında değilken ambalaj materyalini kullanmalarına izin vermeyin. Ambalaj materyali nedeniyle boğulma riski vardır.

UYARI! HAYATİ TEHLİKE!

Piller yutulabilir ve bu durum hayati tehlike oluşturabilir. Bir pil yutulduğunda hemen tıbbi yardım sağlanmalıdır.
Asla ürünün vidalarını açmayın. Uygun olmayan tamir, kullanıcı açısından ciddi tehlikeler oluşturabilir. Tamiri sadece ustalara yaptırın..

Pillerle ilgili güvenlik talimatı:

DİKKAT! PATLAMA TEHLİKESİ!

- Pilleri şarj etmeyin!
- Bitmiş bir pili cihazdan hemen çıkarın yoksa artmış sızma tehlikesi vardır!
- Piller ev tipi atıkla atılamaz!
- Her tüketici pilleri doğru şekilde atmaktan yasal olarak sorumludur!
- Pili çocuklardan uzak tutun, pili ateşe atmayın, pile kısa devre yaptırmayın ve pili açmayın.
- Talimata uyulmadığında pil eşik voltajını aşabilir. Bu durumda bir sızma riski vardır.
- Eğer pil cihaza sızmışsa cihazın zarar görmesini önlemek için bir ustaya hemen çıkarttırın!
- Ciltt, gözler ve mukoza zarlarına temas etmesinden kaçının. Pil asidine temas durumunda ilgili bölgeyi bol suyla yıkayın ve/veya bir doktora danışın!

PILLERIN DEĞIŞTIRILMESI

Not: Pilleri uzman bir mağazada değiştirtin. Saatin zarar görmesini önleyin ve bir pil değişimi veya tamiri sadece bir profesyonele yaptırın. Pilleri çevre dostu bir şekilde atın. Saati ev tipi atıkla atmayın.

SAATIN ATILMASI

Ambalaj yerel geri dönüştürme hizmetleri yoluyla atabileceğiniz çevre dostu materyallerden oluşur. Kullandıktan sonra saatin atılmasıyla ilgili olasılıklar hakkında bilgi için lütfen yerel makamınızla irtibat kurun.

Pillerin üzerindeki çarpı işaretli çöp kutusu sembolü, kullanılmış pillerin evsel atıklarla birlikte atılmasının yasak olduğunu gösterir. Piller çevreyi kirleten ve insan sağlığına zararlı maddeler içerir. Pillerde bulunabilecek tehlikeli maddelerin tanımlama sembolleri aşağıdaki gibidir: Hg = civa, Cd = kadmiyum, Pb = kurşun. Kullanıcılar, kullanılmış pilleri belediyelerindeki toplama merkezlerine veya uygun konteynerlere iade etmekle yükümlüdür. Bu hizmet ücretsizdir. Bu şekilde yasal gerekliliklere uyulmakta ve çevrenin korunmasına katkıda bulunulmaktadır. Taşınabilir pillerin (bu düğme pil gibi) satış noktalarında uygun kaplara atılması mümkündür.

Bu ürün, diğer evsel atıklarınızla birlikte bertaraf edilmemesi gerektiğini göstermek üzere Avrupa Direktifi 2012/19/EC uyarınca üzerinde çarpı işareti bulunan tekerlekli bir çöp konteyneri simgesiyle etiketlenmiştir. Tehlikeli madde içermesi nedeniyle karışımlar veya bileşenler ile seçmeli tasnife tabi olmayan elektrikli ve elektronik cihazlar, çevre ve insan sağlığı için potansiyel olarak tehlikelidir.Bu ürünün teslim edilmesi ve geri dönüşümü ile ilgili olarak lütfen belediyenizden veya atık bertaraf hizmetinizden bilgi alın.

CLEANING INSTRUCTIONS

Clean the wristwatch with a soft, dry and lint-free cloth. A glasses cleaning cloth is ideal.

WARRANTY CONDITIONS

A warranty period of 2 year applies on manufacturing defects from the date of purchase. This guarantee only applies to the timepiece,- not on the case, crown, glass, strap, rhinestones and-or the battery in the watch. The watch is not waterproof. The warranty becomes invalid in case of damage caused by accidents, misuse and-or when the mechanism is adjusted in any way. The defective watch can be re- turned to the point of sale together with this warranty certificate and the receipt.

CE MARKING

CE is a marking that indicates the product meets the health and safety requirements and environmental protection standards for products sold within the European Economic Area (EEA).

BE BELGIUM - USAGE / WEEE INSTRUCTIONS

Dit product is gemarkeerd met dit symbool van een doorgekruiste vuilnisbak in overeenstemming met de Europese Richtlijn 2012/19/EC om aan te geven dat het niet weggegooid mag worden met uw andere huishoudelijke afval. Door de aanwezigheid van gevaarlijke stoffen, mengsels en derivaten, elektrische en elektronische apparaten die niet selectief worden gesorteerd, kunnen gevaarlijk zijn voor het milieu en de menselijke gezondheid. Raadpleeg uw gemeente of de afvalverwijderingsdienst voor het inleveren en recyclen van dit product.

Dieses Produkt ist gemäß der Europäischen Richtlinie 2012/19/EC mit diesem Symbol einer durchgestrichenen Mülltonne gekennzeichnet, um darauf hinzuweisen, dass es nicht mit dem übrigen Hausmüll entsorgt werden darf. Aufgrund des Vorhandenseins von gefährlichen Stoffen, Gemischen oder Komponenten können elektrische und elektronische Geräte, die nicht selektiv sortiert werden, eine Gefahr für die Umwelt und die menschliche Gesundheit darstellen. Bitte erkundigen Sie sich bei Ihrer Stadtverwaltung oder Ihrem Entsorgungsdienstleister vor Ort über die Rückgabe und das Recycling dieses Produkts.

Ce produit est étiqueté avec ce symbole de poubelle barrée conformément à la directive européenne 2012/19/EC pour indiquer qu'il ne doit pas être éliminé avec vos autres déchets ménagers. En raison de la présence de substances, de mélanges ou de composants dangereux, les appareils électriques et électroniques qui ne sont pas soumis à un tri sélectif sont potentiellement dangereux pour l'environnement et la santé humaine. Veuillez consulter votre bureau municipal local ou votre service d'élimina

CH SWITZERLAND- USAGE / WEEE INSTRUCTIONS

Dieses Produkt ist gemäß der Europäischen Richtlinie 2012/19/EC mit diesem Symbol einer durchgestrichenen Mülltonne gekennzeichnet, um darauf hinzuweisen, dass es nicht mit dem übrigen Hausmüll entsorgt werden darf. Aufgrund des Vorhandenseins von gefährlichen Stoffen, Gemischen oder Komponenten können elektrische und elektronische Geräte, die nicht selektiv sortiert werden, eine Gefahr für die Umwelt und die menschliche Gesundheit darstellen. Bitte erkundigen Sie sich bei Ihrer Stadtverwaltung oder Ihrem Entsorgungsdienstleister vor Ort über die Rückgabe und das Recycling dieses Produkts.

Ce produit est étiqueté avec ce symbole de poubelle barrée conformément à la directive européenne 2012/19/EC pour indiquer qu'il ne doit pas être éliminé avec vos autres déchets ménagers. En raison de la présence de substances, de mélanges ou de composants dangereux, les appareils électriques et électroniques qui ne sont pas soumis à un tri sélectif sont potentiellement dangereux pour l'environnement et la santé humaine. Veuillez consulter votre bureau municipal local ou votre service d'élimination des déchets pour plus de détails sur le retour et le recyclage de ce produit.

Questo prodotto è etichettato con il simbolo del bidone della spazzatura barrato, in conformità alla direttiva europea 2012/19/EC, per indicare che non deve essere smaltito con gli altri rifiuti domestici. A causa della presenza di sostanze, miscele o componenti pericolosi, i dispositivi elettrici ed elettronici non soggetti a smistamento selettivo sono potenzialmente pericolosi per l'ambiente e la salute umana. Per la restituzione e lo smaltimento di questo prodotto, consultare i servizi pubblici locali o il servizio di smaltimento rifiuti.

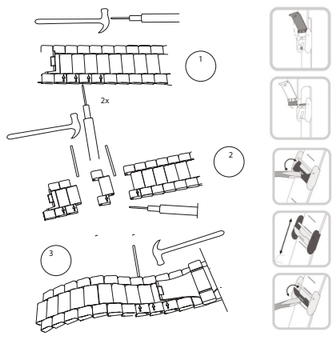

Paper
22
PAP